ГОДИШНА ПРОГРАМА

НА ОСНОВНОТО ОПШТИНСКО УЧИЛИШТЕ
СВЕТИ КИРИЛ И МЕТОДИЈ, ЦЕНТАР – СКОПЈЕ
ЗА УЧЕБНАТА 2019 / 2020

ООУ СВЕТИ КИРИЛ И МЕТОДИЈ, ЦЕНТАР – СКОПЈЕ

С О Д Р Ж И Н А

1. Вовед 5
2. Лична карта на училиштето 6
3. Мапа на училиштето (каде се наоѓа), план на просториите 8
4. Мисија и визија 12
5. Веќе научено/Стекнати искуства 13
6. Подрачја на промени, приоритети и цели 14
7. Акциски планови 15
8. Календар за работа во учебната 2019/2020 год. 22
9. Настава 23

Програма за работа со ученици со емоционални проблеми 30

Програма за работа со ученици со потешкотии во учењето 32

Програма за работа на училишен инклузивниот тим (УИТ) 33

Акционен план на училишниот тимот за инклузија на учениците со посебни образовни потреби 35

Поврзување на еколошката програма со редовната настава 39

Интеграција на еколошката едукација во образовниот систем на училиштето 39

Интегрирано планирање во одделенска и предметна настава 40

Проекти кои се реализираат во училиштето 44

10. Оценување 49

Програма за увид во педагошка документација 50

Програма за посета на часови 51

Самоевалуација на училиштето 52

11. Вон-наставни активности 53

Програма за ученички натпревари....53
12. Поддршка на ученици 59
Програма за намалување на насилството во училиштето 60
13. Грижа за здравјето 66
Програма за грижа на здравјето 67
14. Училишна клима и односи во училиштето 68
План за поддршка на ученици кои подолго отсуствуваат од настава 69
Програма за годишно глобално планирање за меѓуетничка интеграција во образованието – МИО....71
Односи меѓу сите структури 75
15. Професионален развој на образовниот кадар....76
Програма за професионален развој на образовниот кадар 77
16. Вклученост на семејствата во училиштето 80
17. Комуникација со јавноста и промоција на училиштето 82
Медиуми (со цел промоција на училиштето) 84
Прилог бр 1: Годишна програма за работа на Директорот....85
Прилог бр 2: Годишна програма за работа на заменик директор 91
Прилог бр 3: Годишна програма на педагог....94
Прилог бр 4: Годишна програма на психолог....98
Прилог бр 5: Програма за работа на училишниот библиотекар....103
Прилог бр 6: Програма за работа на стручен соработник 106
Прилог бр 7: Програма за работа на Училишниот одбор....110
Прилог бр 8: Програма за работа на Советот на родители....112
Прилог бр 9: Програма за работа на Наставнички совет....113
Прилог бр 10: Програма за работа на стручниот актив на одделенска настава....115
Прилог бр 11: Програма за работа на стручниот актив на предметна настава 120
Прилог бр 12: Програма за заштита и спасување од елементарни непогоди....129

Прилог бр 13. План за евакуација 130
Прилог бр 14: Програма за општествено хуманитарна работа 134
Прилог бр 15: Програма за работа на детската организација 135
Прилог бр 16: Програма за работа на училишниот парламент 136
Прилог бр 17: Програма за соработка со локална средина и локална заедница 138
Прилог бр 18: Програма за јавна и културна дејност на училиштето 140
Прилог бр 19: Програма за антикорупциска едукација на учениците 142
Прилог бр 20: Работа за професионална ориентација на ученици 143
Прилог бр 21: Следење, вреднување и унапредување на воспитно- образовната работа 144
Прилог бр 22: Програма за работа на основната организација на ПЦК 145
Прилог бр 23: Правилници за однесување на учениците, наставниците и родителите 148
Прилог бр 24: Програма за работа на училишниот хор 150
18. Финансов план 155

1. Вовед

Основното општинско училиште Св. Кирил и Методиј, Центар-Скопје е најстаро училиште во Република Македонија со непрекината воспитно образовна дејност на мајчин македонски јазик во текот на 183 години (од далечната 1836 година до денес).

Годишната програма претставува најзначаен документ за работа на училиштето. Тука се конкретизирани активностите на ниво на училиште, носителите на тие активности, термините за нивна реализација, одговорностите на училишните субјекти како и очекуваните исходи и ефекти од нивното остварување.

ООУ „Св.Кирил и Методиј"-Центар, Скопје, ја изработи Годишната програма за работа, по правилник за изработка на годишна програма изготвен во февруари 2014 година од МОН. При нејзината изработка се водевме од следните појдовни основи:

- Законот за основно образование;
- Наставните планови и програми;
- Статут на училиштето;
- Програма за развој на училиштето;
- Извештаи (Годишен извештај на училиштето од претходната учебна година, посети и увиди од Државниот просветен инспекторат, од Самоевалуацијата, Програмата за развој, записници и др);
- Годишна програма на Општина Центар;
- Искуствата од партнерството со родителите;

Општинското основно училиште „Свети Кирил и Методиј" - Центар како дел од државниот воспитно-образовен систем со кој се уредува дејноста на основното училиште е институција од јавен интерес. Истото преку Годишната програма ќе ги реализира целите и задачите на воспитанието и образованието на Република Северна Македонија зацртани во Законот за основно образование.

2. Лична карта на училиштето

-Општи податоци за училиштето

Име на училиштето	СВЕТИ КИРИЛ И МЕТОДИЈ, ЦЕНТАР – СКОПЈЕ
Адреса, општина, место	Ул.1737 бр.1 Центар Скопје
Телефон	02/3 164 357 02/3 213 799
Фах	02/3 164 357
Е-маил	oukimsk@yahoo.com
Веб страна	www.oukimskopjecentar.com
Основано од	ИО – ГНОО на Град Скопје
Верификација-број на актот	15-820
Година на верификација	26.06.1984
Јазик на кој се изведува наставата	Македонски јазик
Година на изградба	1963/64
Тип на градба	Тврда градба
Површина на објектот	3101 $м^2$
Површина на училишниот двор	3848 $м^2$
Површина на спортски терени и игралишта	600 $м^2$
Училиштето работи во смена	Една смена
Начин на загревање на училиштето	Централно парно
Број на одделенија	9
Број на паралелки	26
Број на смени	Една смена

Просторни услови за работа на училиштето

Вкупен број на училишни згради	1
Училишен двор	1
Број на подрачни училишта	0
Бруто површина	3848 $м^2$
Нето површина	3101 $м^2$ и галерија
Број на спортски терени	1
Број на катови	3
Број на училници	26
Број на помошни простории	6
Училишна библиотека	2
Начин на загревање на училиштето	Централно парно

Материјално – технички услови

Материјално технички услови	На почетокот на учебната година училиштето со самофинанскирање ги реконструирање прозорите на целата училишна зграда. Од просторни услови училиштето поседува: 10 училници и 15 кабинети, 6 помошни простории, 4 канцеларии (наставници, директор, секретар, педагог и психолог), 2 библиотеки – една за учениците од I до V одделение и една за учениците од VI до IX одделение, 5 санитарни јазли, 1 кујна и трпезарија со 2 помошни простории. Од технички услови училиштето поседува 20 телевизори, 1 LCD телевизор, 14 DVD плеери, 48 сервери кои се во функција, 3 фотокопири, 8 принтери, 15 клима уреди, 190 мали лаптопи за во одделенска настава, 1 графоскоп, 1 микроскоп, 4 компјутерски микроскопи, 3 мимио табли, 2 LCD проектори и 1 смарт табла. Училиштето е вклучено на интернет со wireless (безжична конекција) и со ADSL жичана конекција.

3. Мапа на училиштето (каде се наоѓа), план на просториите

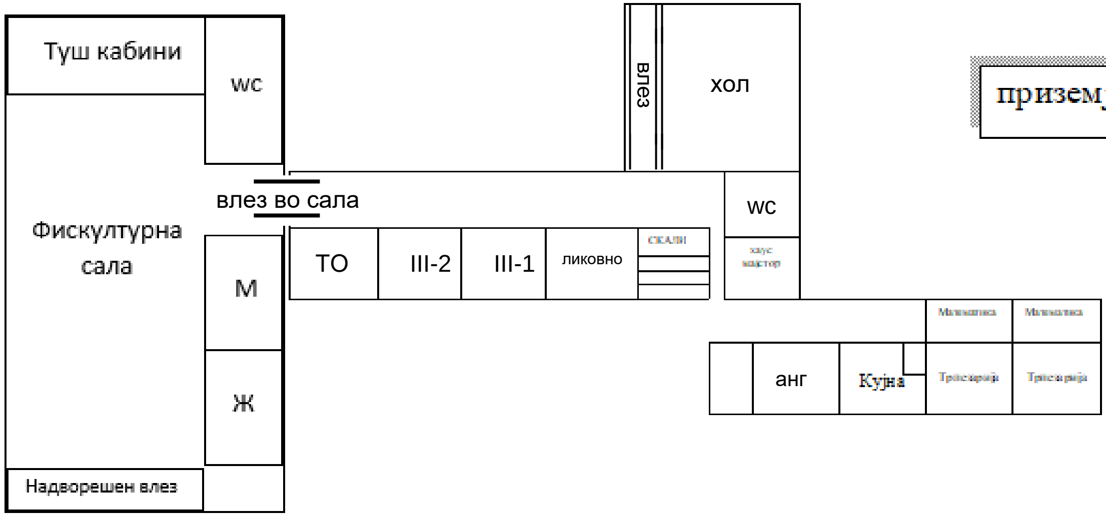

приземје

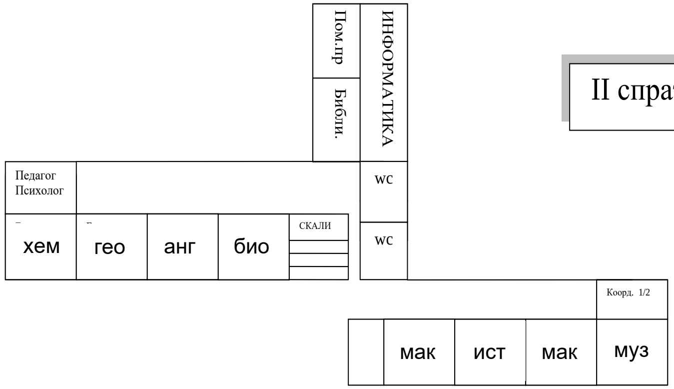

II спрат

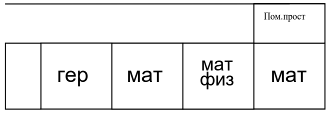

III спрат

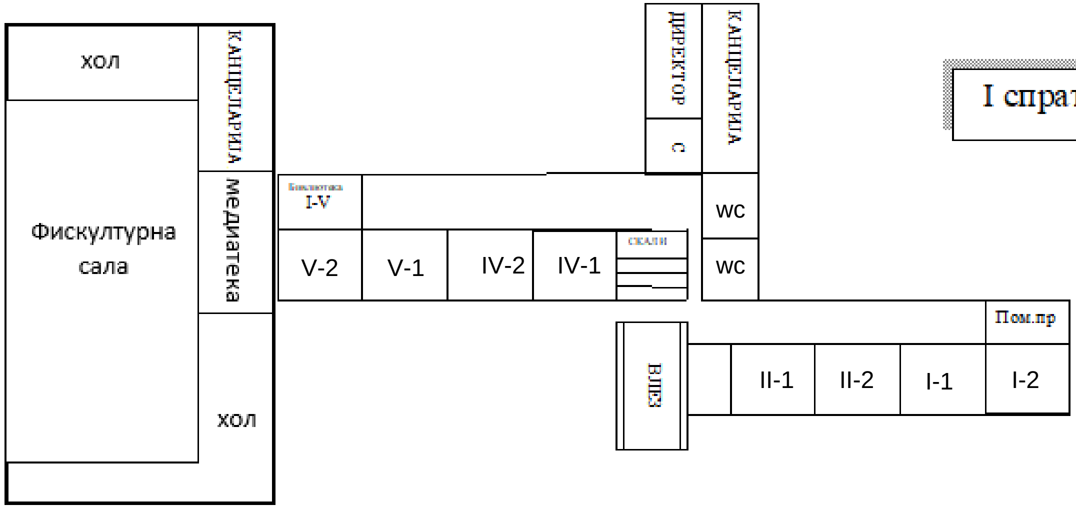

I спрат

Структура на училиштето

Членови на Училишен одбор (име и презиме)	Марија В. Алексова-претседател (од училиште) 2018-2021год. Маја Бутлеска член (од училиште) 2018-2021 год. Вера Петровска-член (од училиште) 2017-2020 год. Борче Георгиевски- член (родител) 2018-2021 год. Сашо Јанев-член (родител) 2018-2021 год. Драган Георгиевски-член (родител)) 2017-2020 год. Слободан Тодоровски О.Ц. 2017-2020 год. Лидија Антониевска О.Ц. 2017-2020 год. Ивана Дамјановска МОН 2017-2020 год.
Членови на Совет на родители (име и презиме)	Татјана Соколовска (претседател на Советот на родители), Сања Пиперевска, Мирела Хаџибулиќ Скендеровик, Анастасија Павлевска, Габриела Крстевска, Весна Димитриевска, Цвета Цветкова, Спасе Мирчевски, Ремка Арслан, Софи Тунева, Билјана Сухар, Мирјана Главеска, Борче Георгиевски, Алма Цамовиќ, Јасмина Трифуновска, Билјана Стерјадовска, Симона Петровска
Стручни активи (видови)	I-V Стручен актив на одделенска настава VI-IX Стручен актив на предметна настава - Природно математички стручен актив - Јазичен стручен актив - Општествен стручен актив
Одделенски совети (број на наставници)	I-V 20 наставници и VI-IX 24 наставници
Членови на ученичка заедница (број на ученици)	I-V 10 ученици и VI-IX 12 ученици

Наставен и ненаставен кадар

Наставен и ненаставен кадар	**Вкупно**	**Етничка и полова структура на наставниците**									
		Македонци		**Албанци**		**Турци**		**Роми**		**Друго**	
		м	ж	м	ж	м	ж	м	ж	м	ж
Број на вработени	**59**	**6**	**49**	**/**	**/**	**/**	**/**	**/**	**1**	**/**	**3**
Број на наставен кадар	**46**	**4**	**39**	**/**	**/**	**/**	**/**	**/**	**/**	**/**	**3**
Број на стручни соработници	**4**	**/**	**4**	**/**	**/**	**/**	**/**	**/**	**/**	**/**	**/**
Административни работници	**1**	**1**	**/**	**/**	**/**	**/**	**/**	**/**	**/**	**/**	**/**
Техничка служба	**7**	**1**	**5**	**/**	**/**	**/**	**/**	**/**	**1**	**/**	**/**
Директор	**1**	**/**	**1**	**/**	**/**	**/**	**/**	**/**	**/**	**/**	**/**

Степен на образование на вработените

Образование	Број на вработени
Високо образование	49
Вишо образование	3
Средно образование	5
Основно образование	2

Староcна структура на вработените

Години	Број на вработени
20-30	/
31-40	14
41-50	26
51-60	16
над 61	3

Ученици

Одделение	Број на паралелки	Број на ученици	Етничка и родова структура на учениците													
			Македонци		Албанци		Бошњаци		Турци		Роми		Срби		Друго	
			м	ж	м	ж	м	ж	м	ж	м	ж	м	ж	м	ж
I	2	58	18	14	1	/	5	9	2	1	4	1	1	/	/	2
II	2	49	12	13	/	1	8	8	1	1	2	3	/	/	/	/
III	2	56	13	17	/	/	7	9	4	/	2	4	/	/	/	/
IV	2	39	17	10	/	/	2	5	1	/	/	3	/	/	/	1
V	2	44	14	11	/	/	2	12	2	/	2	/	1	/	/	/
I-V	**8**	**246**	**74**	**65**	**1**	**1**	**24**	**43**	**10**	**2**	**10**	**11**	**2**	**/**	**/**	**3**
VI	3	45	12	14	/	1	4	4	1	/	5	4	/	/	/	/
VII	3	52	17	13	/	/	8	6	2	/	2	2	1	/	1	/
VIII	3	51	13	14	/	1	8	8	1	/	4	1	/	1	/	/
IX	3	52	19	15	/	1	6	2	2	2	3	/	/	2	/	/
VI-IX	**12**	**200**	**61**	**56**	**/**	**3**	**26**	**20**	**6**	**2**	**14**	**7**	**1**	**3**	**1**	**/**
I-IX	**20**	**446**	**135**	**121**	**1**	**4**	**50**	**63**	**16**	**4**	**24**	**18**	**3**	**3**	**1**	**3**

Наставен јазик

	Наставен јазик-македонски	Наставен јазик-албански	Наставен јазик-турски	Наставен јазик-српски
Број на паралелки	20	/	/	/
Број на ученици	446	/	/	/
Број на наставници	46	/	/	/

4. Мисија и визија

МИСИЈА: *Училиштето се стреми кон развивање на социјален, интелектуален и академски прогрес на учениците. Ние обезбедуваме подеднаков напредок на учениците преку развивање на нивните вештини, таленти и потреби. Светот го замислуваме глобално и отворено место, исполнето со почит и разбирање.*

ВИЗИЈА: *Визија на училиштето е да ги инспирира учениците до нивниот максимален потенцијал, воедно да ги мотивира на потикнување на одговорно однесување и вредна работа. Училиштето верува во овие атрибути за да постигнеме единствен профил на ученик*

5. Веќе научено/Стекнати искуства

Годишната програма за работа на училиштето во учебната 2018/2019 година во целост е **реализирана.** Во планирањето на активностите за оваа учебна 2019/2020 година се користени искуствата од работата на училиштето во изминатите учебни години и анализите на работењето на сите органи и тела кои функционираат во училиштето, како и реализација на воспитно- образовната работа во училиштето:

- Анализи и заклучоци од Интегралната инспекција
- Анализи и заклучоци од Самоевалуацијата на работата на училиштето и План за развој на училиштето од 2018 година
- Анализи и препораки од Училишниот одбор;
- Анализи и заклучоци од работењето на Наставнички совет, Одделенски совет, Стручни активи, Инклузивен тим и реализацијата на Програмата за професионален развој на наставниот кадар;
- Знаења стекнати од обуки, искуства од реализација на Наставните планови и програми;
- Нови знаења и вештини од планирање, подготовки и реализација на наставата и воннаставните активности во нашето училиште;
- Имплементација на: Програми за еколошката едукација во образовниот систем, придобивките од употребата на училишните Кодекси и правилници, критериуми и етички кодекси на оценувањето;
- Продобивките од примената на ИКТ во планирање и реализација на наставата и воннаставните активности;
- Учество на многу натпревари, соработка со родители, локална средина, медиуми и други организации;
- Организација на многубројни хуманитарни акции развивајки ја хуманоста кај нашите ученици во соработка со ЦК на РМ

6. Подрачја на промени, приоритети и цели

Стратешки цели: Од стратешките цели на училиштето, приоритетите, можностите, човечките и материјалниите ресурси, самоевалуацијата на нашето училиште, извештаите на училиштето, потребите на учениците,наставниците и другите вработени, соработката со родителите и локалната средина, имајќи ги во предвид дефинираната мисија и воспоставената визија ги определивме потребите на промени на училиштето. Се потрудивме да ги определиме приоритетните барања имајќи во предвид дека е потребно тие да бидат остварливи и да се во рамките на нашите можности.

Стратешка цел	Развојни цели
1. Продлабочување на соработката со родителите	1.1 Вклучување на родителите во реализацијата на наставните планови и програми
	1.2 Учество на родителите во проекти и активности на училиштето
2. Поддршка на наставата и учењето	2.1 Обука на наставниот кадар за компетенциите, вештините и знаењата потребни во образованието од 21 век
	2.2 Обука за работа со талентирани ученици и работа со ученици со посебни образовни потреби во наставата
3. Подобрување на инфраструктурата на училиштето	3.1 Реконструкција на спортските терени во училишниот двор, фасада на училишната зграда, замена на канализациона мрежа во тоалетите
	3.2 Доопремување на новата училишна спортска сала

7. Акциски планови

	Година 2019/2020														
		Временска рамка (месец)												Следење	
Задача	Активност	09	10	11	12	01	02	03	04	05	06	Носител	Начин на спроведување (ресурси)	Очекувани резултати	Одговорно лице	Потребен буџет
1	Продлабочување на соработката со родителите	◻	◻	◻	◻	◻	◻	◻	◻	◻	◻	Тимови	Спроведување акции	Задоволни родители, промоција на училиштето	Директор	
2	Поддршка на наставата и учењето	◻	◻	◻	◻	◻	◻	◻	◻	◻	◻	Тимови	Обуки, состаноци	Унапредување на знаењата	Директор	
3	Подобрување на инфраструктурата на училиштето	◻	◻	◻	◻	◻	◻	◻	◻	◻	◻	Тимови	Спроведување акции	Естетско уредено училиште, функционални простории	Директор	

Стратешка цел ***: 1. Продлабочување на соработката со родителите***

Развојна цел ***: 1.1 Вклучување на родителите во реализацијата на наставните планови и програми***

Конкретни цели	Активности	Ресурси			Временска рамка	Индикатори	Извори на докази
		Човечки	Физички	Трошоци			
1.1.1 - Утврдување на потребите на училиштето за учество на родителите	- Формирање на тим: Павлинка Георгиева, Луиза Наневска, Анета Мицковска, Сања Пиперевска, Драган Станојковски, Горан Величковиќ, Марина Станковиќ и Андријана Грујоска - Анализа на постоечките наставни планови и приграми - Детектирање на афинитетите и потенцијалите на родителите	- Родители - Наставници - Институции	- Училиници - Институции	Износ во зависност од потребите	Континуирано	- Задоволни родители, наставници и ученици - Добра соработка со родителите - Подобрување на квалитетот на наставата преку применливост на знаењата во пракса	- Записник од Совет на родителии
1.1.2 Реализација на дебатите и предавањата	- Изготвување на список за родители предавачи за дебатите и предавањата - Утврдување на простор и време - Реализирање посети - Активно вклучување и на наставниците во дебатите и предавањата	- Родители - Наставници - Институции - Ученици	- Училиници - Институции	Износ во зависност од потребите	Континуирано	- Задоволни родители, наставници и ученици - Реализиран проект од страна на учениците	- Список на родители предавачи - Записници од реализираните посети

Стратешка цел ***: 1. Продлабочување на соработката со родителите***

Развојна цел :***1.2 Учество на родителите во проекти и активности на училиштето***

Конкретни цели	Активности	Ресурси			Временска рамка	Индикатори	Извори на докази
		Човечки	Физички	Трошоци			
1.2.1 Учество на родителите во проекти на училиштето	- Земање активно учество во проектот за меѓуетничка интеграција - Развивање на мултикултурализмот - Учествување во активностите организирани во ЕКО проекти	- Родители - Ученици - Наставници	- Училиште	Износ во зависност од потребите	Континуирано	- Взаемна почит, соработка и доверба - Соработка и другарување на ученици од различна етничка припадност	- Протокол за реализација на активностите од проектите - Извештаи од реализација на проектите
1.2.2 Соработка на родителите при реализација на вonнаставните активности на училиштето	- Унапредување на здравиот начин на живеење - Превземање одговорност за заштита на животната средина - Овозможување безбедност и заштита при користење на интернет (сајбер насилство) - Ораганизирање работилници за мултимедијална култура	- Родители - Ученици - Наставници	- Медиатека	Износ во зависност од потребите	Континуирано	- Здрав начин на живеење - Заштита на животна средина - Заштита од сајбер насилство - Зголемена свест за правилно користење на медиумите - Критичко размислување на учениците	- Извештаи од реализирани воннаставни активности - Видео записи - Фотографии

Стратешка цел :**_2. Поддршка на наставата и учењето._**

Развојна цел : **_2.1 Обука на наставниот кадар за компетенциите, вештините и знаењата потребни во образованието од 21 век_**

Конкретни цели	Активности	Ресурси			Временска рамка	Индикатори	Извори на докази
		Човечки	Физички	Трошоци			
2.1.1 Утврдување на искуствата и потребите	- Формирање на тим: Нела С. Никовска, Виолета Ѓошева, Катерина К.Гаштов, Јасмина Луневска, Марија Варадинска, Жанета Шумковск и Милка Симска - Воспоставување систем за вклучување на предлозите на вработените преку анкетирање - Определување испорачувач на обуките - Средби со идните обучувачите - Формирање на групи и координација	- Наставници - Обучувачи	- Училници	Износ во зависност од потребите	Континуирано	- Подобрување на квалитетот на наставата - Подобрување на компетенциите на наставниците - Подобрување на успехот на учениците	- Спроведена анкета - Десиминација
2.1.2 Воспоставување процедури за планирање на активностите од следените обуки	- Споделување на искуства на стручни активи - Изготвување распоред за реализација - Спроведување добри пракси	- Наставници - Стручни соработници - Директор - Ученици	- Училници	Не се предвидени	Континуирано	- Позитивни искуства од дисиминацијата - Поквалитетна настава, збогатена со современи техники и методи - Стекнатите знаења и вештини од страна на учениците	Извештаи, записници

Стратешка цел : ***2. Поддршка на наставата и учењето.***

Развојна цел: ***2.2 Обука за работа со талентирани ученици и работа со ученици со посебни образовни потреби во наставата***

Конкретни цели	Активности	Ресурси			Временска рамка	Индикатори	Извори на докази
		Човечки	Физички	Трошоци			
2.2.1 Обука на стручна служба и група на наставници за работа со талентирани ученици	- Формирање на листа на тимови за реализација на обуката	- Стручна служба - Директор - Наставници	- Провајдер за одржување на обуки	- Патни трошоци	Во текот на учебната година	- Десиминација	- Самоевалуација - Годишни програми и извештаи
2.2.2 Обука на стручна служба, дефектолог и група на наставници за работа со деца со посебни образовни потреби	- Формирање на листа на тимови за реализација на обуката	- Стручна служба - Директор - Наставници - Дефектолог	- Провајдер за одржување на обуки	- Патни трошоци	Во текот на учебната година	- Десиминација	- Самоевалуација - Годишни програми и извештаи
2.2.3 Да се обезбеди стручен кадар за деца со посебни потреби-дефектолог	- Поднесување барање до МОН за вработување на дефектолог во нашето училиште - Вклучување на дефектологот во наставата - Воспоставување комуникација помеѓу родител дефектолог	- Училишен одбор - Директор - Наставнички совет	- Институции	Предвидени финансии од Минестерство за финансии	Во текот на учебната година	Задоволни наставници, родители, ученици - Постигнување на повисоки резултати во учењето на децата со посебни образовни потреби	- Евидентни листови на децата со ПОП - Запсници од родителски средби - Записници од работата на дефектологот

Стратешка цел: ***3. Подобрување на инфраструктурата на училиштето.***

Развојна цел : ***3.1 Реконструкција на спортските терени во училишниот двор, фасада на училишната зграда, замена на канализациона мрежа во тоалетите***

Конкретни цели	Активности	Ресурси			Временска рамка	Индикатори	Извори на докази
		Човечки	Физички	Трошоци			
3.1.1 Согледување на моменталната состојба на спортските терени во училишниот двор	- Формирање на тим: Чедомир Паневски, Драган Станојковски, Валентина Лена Велјан - Вршење премер на површината на двете спортски игралишта на учулиштето; - Да се заменат цевките за атмосферската вода; -Поплочување и хортикултурно уредување на дворот - Да се монтираат корпи за отпадоци и клупи	-Тим од наставници - Хаус мајстор - Претставник од локалната самоуправа, одделение за градежно земјиште и урбанизам	- Училишен двор - Извештај од извршен премер; - Цевки за атмосферска канализација; -поплочување и уредување (враќање во првобитна, функционална состојба на спортските терени во училишниот двор)	Износ во зависност од потребите	Септември-Јуни 2019/2020	- Подобрени здравствено – хигиенските услови; - Заштита од поплавување на училишната зграда; - Подобрен естетски изглед; - Задоволни ученици, родители и наставници;	- Извештај од извршениот премер; - Слики од замена на атмосферската канализација - Користење на терените за спорт и рекреација
3.1.2 Реконструкција на фасадата на училишната зграда	- Детектирање на моменталната состојбата на фасадата - Формирање тим на наставници за следење на начинот и динамиката на реконструкцијата	- Тим од наставници од одделенска и предметна настава - Претставник од МОН, сектор за капитални инвестиции - Хаус мајстор	- Скелиња - Термоизолациони материјали - Фасадни бои	Износ во зависност од потребите	2019/2020 година	- Подобрени безбедносни услови; - Заштеда на топлинска и електрична енергија; - Подобрен естетски изглед; - Задоволни ученици,	- Извештаи - Слики - Сметки за електична и топлинска енергија

		- Градежници				родители и наставници;	
3.1.4 Реконструкција на прозорите	- Разгледување на можностите за поправка на постоечката состојба - Да се изработи план - Практично изведување на работата	- Стручен тим - Претставник од лопалната заедница - Хаус мајстор	- Училници -Канцеларии - Холови - Материјали (шарки)	Пресметка од фирмата Конструктор во висина од 60.000 денари	Август 2019 година	- Подобрени безбедносни услови во училиштето - подобрени здравствено-хогиенски услови - Задоволни ученици, родители и наставници;	- Извештај од санитарна инспекциаја - Годишни и Полугодишни извештаи

Стратешка цел: ***3. Подобрување на инфраструктурата на училиштето.***

Развојна цел : ***3.2 Доопремување на новата училишна спортска сала***

Конкретни цели	Активности	Ресурси			Временска рамка	Индикатори	Извори на докази
		Човечки	Физички	Трошоци			
3.2.1 Набавка на спортски реквизити и инвентар за улилишната спортска сала	- Да се утврди потребата од видови и количина на спортски реквизити - Да се утврди потребата од канцелариски инвертар - Да се набави подвижна монтажна бина	- Тим од наставници по ФЗО - Хигиеничари - Хаус мајстор - Ноќен чувар - Сметководител	- Јажиња, топки, обрачи, чунови - Канцелариски инвертар: бироа, шкавчиња, компјутер	Износ во зависност од потребите	Во текот на учебната година	- Квалитетна настава по ФЗО; - Задоволни ученици, родители и наставници;	- Полугодишен и Годишен извештај - Фотографии - Испратници

8. Календар за работа во учебната 2019/2020 год.

I ПОЛУГОДИЕ

СЕПТЕМВРИ

работна седмица	П	В	С	Ч	П	С	Н
							1
I	2	3	4	5	6	7	8
II		10	11	12	13	14	15
III	16	17	18	19	20	21	22
IV	23	24	25	26	27	28	29
V	30						

8-ми Септември Ден на независноста 9-ти Септември неработен ден

ОКТОМВРИ

работна седмица	П	В	С	Ч	П	С	Н
V		1	2	3	4	5	6
VI	7	8	9	10		12	13
VII	14	15	16	17	18	19	20
VIII	21	22		24	25	26	27
IX	28	29	30	31			

11-ти Октомври Ден на народното востанието 23-ти Октомври Ден на Македонската Револуционерна Борба

НОЕМВРИ

работна седмица	П	В	С	Ч	П	С	Н
IX					1	2	3
X	4	5	6	7	8	9	10
XI	11	12	13	14	15	16	17
XII	18	19	20	21	22	23	24
XIII	25	26	27	28	29	30	

ДЕКЕМВРИ

работна седмица	П	В	С	Ч	П	С	Н
							1
XIV	2	3	4	5	6	7	8
XV		10	11	12	13	14	15
XVI	16	17	18	19	20	21	22
XVII	23	24	25	26	27	28	29
XVIII	30	31					

8-ми Декември Св. Климент Охридски 9-ти Декември неработен ден

II ПОЛУГОДИЕ

ЈАНУАРИ

работна седмица	П	В	С	Ч	П	С	Н
			1	2	3	4	5
	6	7	8	9	10	11	12
	13	14	15	16	17	18	19
XIX	20	21	22	23	24	25	26
XX	27	28	29	30	31		

ФЕВРУАРИ

работна седмица	П	В	С	Ч	П	С	Н
						1	2
XXI	3	4	5	6	7	8	9
XXII	10	11	12	13	14	15	16
XXIII	17	18	19	20	21	22	23
XXIV	24	25	26	27	28	29	

МАРТ

работна седмица	П	В	С	Ч	П	С	Н
							1
XXV	2	3	4	5	6	7	8
XXVI	9	10	11	12	13	14	15
XXVII	16	17	18	19	20	21	22
XXVIII	23	24	25	26	27	28	29
XXIX	30	31					

АПРИЛ

работна седмица	П	В	С	Ч	П	С	Н
XXIX			1	2	3	4	5
XXX	6	7	8	9	10	11	12
XXXI	13	14	15	16		18	19
XXXII		21	22	23	24	25	26
XXXIII	27	28	29	30			

17-ти Април Велики петок 20-ти Април Втор ден Велигден

МАЈ

работна седмица	П	В	С	Ч	П	С	Н
XXXIII						2	3
XXXIV	4	5	6	7	8	9	10
XXXV	11	12	13	14	15	16	17
XXXVI	18	19	20	21	22	23	24
XXXVII		26	27	28	29	30	31

1-ви Мај Ден на трудот 21-ви Мај Патронен празник на училиштето 24 Мај Св. Кирил и Методиј Рамазан Бајрам 25 Мај неработен ден

ЈУНИ

работна седмица	П	В	С	Ч	П	С	Н
XXXVIII	1	2	3	4		6	7
XXXIX	8	9	10				

5-ти Јуни Петок пред Духовден

	П	В	С	Ч	П	Вкупно
СЕПТЕМВРИ	4	4	4	4	4	20
ОКТОМВРИ	4	5	4	5	3	21
НОЕМВРИ	4	4	4	4	5	21
ДЕКЕМВРИ	4	5	4	4	4	21
ВКУПНО РАБОТНИ ДЕНОВИ ВО I ПОЛУГОДИЕ						83

	П	В	С	Ч	П	Вкупно
ЈАНУАРИ	2	2	2	2	2	10
ФЕВРУАРИ	4	4	4	4	4	20
МАРТ	5	5	4	4	4	22
АПРИЛ	3	4	5	5	3	20
МАЈ	3	4	4	4	4	19
ЈУНИ	2	2	2	1	0	7
ВКУПНО РАБОТНИ ДЕНОВИ ВО II ПОЛУГОДИЕ						98

	П	В	С	Ч	П	Вкупно
I ПОЛУГОДИЕ	16	18	16	17	16	83
II ПОЛУГОДИЕ	19	21	21	20	17	98
ВКУПНО	35	39	37	37	33	181

ЛЕГЕНДА

- Број на работна седмица
- Празници неработни денови
- Зимски распуст
- Неработни денови
- Патронен празник на училиштето

9. Настава

- ***Вид на настава***

Во учебната 2019/2020 година училиштето организира целодневна настава од 7 часот и 30 минути до 17 часот за учениците од I-V одделение. Предметната настава започнува од 8 часот и трае со завршување на часовите на учениците од VI-IX одделение.

Наставата верифицирана од БРО и МОН ги содржи следните видови на настава: задолжителна, изборна , дополнителна и додатна настава.

- ***Организација на задолжителна настава***

Неделниот фонд на часови по задолжителните предмети е утврден во Наставниот план, а целите, содржините, поимите и планираните активности се содржани во наставните програми донесени од БРО. Оваа учебна година направени се измени во содржините по предметите географија и информатика. Содржини од предметот „Животни вештини“,застапен со еден час седмично ќе се реализираат на одделенскиот час со сите ученици.

Наставата за учениците од I-V одделение ќе се реализира во 10 училници, а ја реализираат 20 наставници. Учениците од VI-IX одделение се опфатени во 12 паралелки а наставата ја реализираат 24 наставника од кои 5 наставници дополнуваат настава од други училишта и тоа за следниве предмети: географија, германски јазик и историја и 3 наставника дополнуваат настава во други училишта и тоа за следниве предмети: етика, етика на религии, граѓанско образование

Задолжителен прв странски јазик за учениците од I-IX одделение е англиски јазик, а како втор задолжителен странски јазик од VI-IX одделение училиштето го предлага германскиот јазик.

За учениците од целодневна настава се организира појадок во 8 часот и ручек во 12 часот во училишната трпезарија.

- ***Изборна настава***

Според спроведените анкети оваа учебна година ќе се изучуваат следните изборни предмети:

Изборни предмети
Етика на религиите
Проекти од ликовна уметност
Танци и народни ора
Унапредување на здравјето
Проекти од ТО
Изборен спорт
Проекти од информатика
Творештво
Вештини на живеење

- ***Дополнителна настава***

Во дополнителната настава покрај образовните компоненти ќе се работи и на: изградување на работни навики, развивање на чувство за лична одговорност во работат, мотивираност за работа и постигнување на успех, специјално прилагодување и слично. Идентификација на учениците ќе се изврши на основа на сознанија од претхпдната учебна година и совладување на содржините од наставните програми во погорното одделение. Во врска со ова ќе се воспостави и соработка со родителите. Образовните групи за дополнителна настава ќе се оформат во различни периоди во зависност од времето кога ќе се појават одредени слабости кај поедини ученици. Оваа настава ќе се организира во текот на целата наставна година, паралелно со редовната настава, пред или по редовните часови во вид на продолжена настава на крајот од учебната година.

Планирањата на содржините и активностите за дополнителна настава ќе бидат приложени во Годишните глобални планирања на наставниците.

- ***Додатна настава***

За учениците кои покажуваат особен интерес за одреден предмет (за кој учениците се определуваат со анкетен лист на почетокот од учебната година) се организира додатна настава. Додатната настава има за цел проширување, систематизирање и збогатување на знаењата од одреден предмет, поттикнување на интереси и способности на учениците. Реализацијата на дополнителна и додатна настава се евидентира во одделенскиот дневник и е дел од годишниот глобален план на секој наставник поединечно.

Планирањата на содржините и активностите за додатната настава ќе бидат приложени како анекс на Годишните глобални планирања на наставниците.

Согласно препораките од БРО, најдоцна до 20 септември училиштето ќе изработи распоред за дополнителна и додатна настава кој по донесувањето станува составен дел на оваа Годишна програма

- Слободни ученички активности

За да одговориме на различните потреби на учениците, училиштето планира и реализира слободни ученички активности со учениците од прво до деветто одделение со фонд од 1 часа неделно (36 часови годишно).

- ***Индивидуализирани програми за работа со надарени и талентирани ученици***

А. Надарени ученици

- Надарените ученици ги надминуваат просечните со интелектуалните особини, со желба за знаење, со оргиналноста, со насоченоста на своите цели и со упорноста, со смислата за хумор и со здраво расудување. Тие не се само емоционално супериорни туку и телесно се поразвиени, позрели се соционално и емоционално и во секој поглед се посамостојни.
- Надареноста е своевиден склоп на особини кои му овозможуваат на поединецот на продуктивен (или непродуктивен начин) да постигнува надпросечен успех во една или повеќе области на човечките дејности, а е условена од висок степен на одделни способности. Според познатиот психолог Корен надареноста ја определил во шест подрачја, според него многу ретки се надарените поединци чија надареност се протега во сите области на човечката активност. Тие најчесто се истакнуваат во една, а само понекогаш на неколку различни подрачја, но се чини дека за практични потреби најдобра е таа што ја дели надареноста според способностите.

Класификација на надареноста според способностите во поширока смисла:

1. Специфични училишни способности
-широка информираност во подготовките на личните интересирања
-брзо усвојување на знаења и вештини
-брзо сфаќање
2. Општи интелектуални способности
-висок степен на интелегенција
-богатство на речникот
-љубопитност
-одушевување од новите идеи
-способност за апстрахирање
-лесно учење
3. Творечки способности
-независност во мислењето
-флексибилност во мислењето
-инвентивност -смисла за импровизација
-смисла за хумор
-оргиналност на идеите
-фантазирање
4. Раководни способности
-прифаќање на одговорност
-високи очекувања од себе и од другите
-организациски способности

-тенденција на доминација
5. Психомоторни способности
-добра кординација и манипулативни вештини
-прецизност на движењата
-големи атлетски способности
-висок степен на телесна енергија
6. Уметнички способности
-способност за перцепирање и моторна кординација
-извонредност во чувството на изразување преку музика, глума, уметност, литература, игра и др.

Б. Креативни ученици

Креативноста е комбинација на флексибилност, оргиналност и осетливост кон идеите и решенијата што му овозможуваат на мислителот да ги напушти вообичаените приоди. Главни фази на креативнио процес се: препарација (идентификација и утврдување на проблемот), Инкубација (несвесен ментален процес на поврзување на новите со старите информации), илуминација (ненадејна идеја за решение на проблемот) и верификација (проверка на вредностите на решението). Постојат мислења дека и креативност како и надареноста има не само когнитивни, туку и когнитивно-мотивациони варијбли.
1. Интелегенција - (со напомена дека и најинтелегентните лица не мора да бидат креативни, а секој креативен поединец мора да е интелегентен)
2. Оргиналноста
3. Изнаоѓањето на подлабоки значења
4. Независност во судењето, мислењето и активноста
5. Честа раздразливост и бунтовност
6. Отвореност при перципирањето
7. Развиена интуитивност во перцептивниот и мисловниот процес
8. Поседување на слика за себе како соодветна личност
9. Вербата во вредноста на творечките напори
10. Толеранција кон конфликтните напнатости

В. Талентираност

Талентираноста е изразита надпросечност во една или повеќе подрачја на човековите активности (науката, уметноста, спортот). Се поаѓа од претпоставките дека секое подрачје на талентот се совпаѓа со карактеристичен профил на способност со кој може да се објасни исклучителен индивидуален труд. Талентот е повисок степен на надареноста. Секој талентиран поединец е надарен, додека обратниот случај не е задолжителен.

Во нашето училиште во рамките на можностите и условите за работа во процесот на идентификација и подршка на надарените, талентираните и креативните ученици се спроведуваат следните активности:

Активност	Време за реализација	Ресурси	Реализатор
Запознавање и информирање на наставниците со симптомите и знаците за следење и откривање на надареното, талентираното и креативното дете во самата паралелка	Септември	Стручна литература и презентација на активи за рано препознавање на овие ученици	Психолог, педагог, дефектолог
Изработка на скала на надареност, талентираност и креативност и доставување до наставниците	Октомври	Скала за надареност талентираност и креативност	Психолог, педагог, дефектолог, наставници
Примена на психолошки мерни инструменти кај ученици за кои наставниците детектирале надареност, талент или креативност	Октомври	Примена на психолошки мерни инструменти	Психолог, педагог, дефектолог, наставници
По сумираните резултати повратна информација до наставниците за согледувањата на психологот добиени од средбите со оваа група на ученици	Октомври	Психолошки мерни инструменти	Психолог, педагог, дефектолог, наставници
Пополнување на скала за надареност од страна на родителите, чии деца се идентификувани за надарени, талентирани или креативни	Ноември	Скала за надареност талентираност и креативност	Родители
Пополнување на скала за надареност од страна на	Ноември	Скала за надареност талентираност и креативност	Соученици

соучениците во одделенијата во кои идентификувани се ученици со надареност, талент и кретивност			
Препораки до наставниците и родителите за работаа со оваа група на ученици	Ноември	Брошура, разговори	Психолог, педагог
Работа со оваа група на ученици, советодавни разговори за правилно насочување на енергијата и сл.	Континуирано	Евидентни листови за разговор со ученици, дневник за работа со ученици	Психолог, педагог
Истакнување на постигнатите резултати на оваа група на ученици	Континуирано	Евидентни листови за разговор со ученици, дневник за работа со ученици	Психолог, педагог
Континуирано вклучување на оваа група на ученици во организирање на култирни манифестации, натпревари и сл.	Континуирано	Евидентни листови за разговор со ученици, дневник за работа со ученици	Психолог, педагог, дефектолог
Пофалби и награди за оваа група на ученици кои во текот на учебната година се истакнале и придонеле за презентирање на училиштето од повеќе области и тоа: резултати во учењето, натпревари во знаење, спортски натпревари, литературни и ликовни конкурси во училиштето и вон него.	Континуирано во текот на учебната година, и на крајот на учебната година на денот на доделување на сведителствата	Награди од типот на (училишен прибор, книги, енциклопедии, и сл.)	Наставници, стручни органи и тела во училиштето и надвор од него

- Со надарените, талентираните и креативните ученици наставниците ќе работат континуирано во целата учебна година со мотивирање и задавање на обврски за време на часовите, за домашна работа, вклучување во различни проекти кои одговараат на нивните интелектуални способности, интереси и потреби. Оваа група на ученици ќе се вклучат и во училишните, општинските, републичките и меѓународните натпревари и конкурси.

- ***Индивидуализирани програми за деца со посебни образовни потреби***

Наставниците во своите годишни планирања спрема составот на учениците во паралелката каде што има ученици со посебни образовни потреби изготвуваат индивидуални планирања

Програма за работа со ученици со посебни образовни потреби

Цел	Активности	Субјекти	Инструменти/ техники	Временска рамка	Индикатори на успех
Детекција на ученици со посебни образовни потреби	-формирање на тим за соработка -соработка со родители, наставници, стручни соработници, стручни лица од други институции	-ученици -родители -одделенски раководител -наставници -стручни соработници -стручни лица од други институции -директор	-тестови за општи интелектуални способности -проективни техники -стручна литература -наставни средства и помагала -дефектолошка дијагностика	во текот на целата година/континуирано	-формиран тим за инклузија -рано откривање на ученици со посебни образовни потреби
Работа со ученици со посебни образовни потреби	-индивидуална работа, работа во група и фронтална работа со ученици со посебни образовни потреби	-ученици -родители -одделенски раководител -наставници -стручни соработници	-тестови за општи интелектуални способности -тестови на знаења -тестови за психофизичките можности	во текот на целата година/континуирано	-совладување на наставните содржина од страна на учениците со посебни образовни потреби
Изготвување на ИОП	-во зависност од можностите на ученикот се изготвува ИОП за ученици со посебни образовни потреби -одредување на	-ученици -родители -одделенски раководител -наставници -стручни соработници	-тестови за општи интелектуални -тестови на знаења -тестови за психофизичките можности	-на почетокот на учебната година и на тримесечје по потреба доколку има отстапување од ИОП-от	совладување на наставните содржина од ИОП-от од страна на учениците со посебни образовни потреби

	методи за работа -континуирано соработка со сите вклучени субјекти	-стручни лица од други институции -директор			
Евалуација на постигнувањат а од работата соученици со посебни образовни потреби	-во зависност од можностите на ученикот се проверува дали ИОП-от за ученици со посебни образовни потреби е соодветен -усно или писмено информирање на родители/старател и за начините за работа и постигнувањата	-ученици -родители -одделенски раководител -наставници -стручни соработници	-тестови на знаења -тестови за психофизичките можности -тестови за општи интелектуални	-на тримесечие, а по потреба и по завршување на одредена наставна содржина	-ученикот се проверува дали ИОП-от за ученици со посебни образовни потреби е соодветен -усно или писмено информирање на родители/старатели за постигнувањата на ученикот

Програма за работа со ученици со емоционални проблеми

Емоциите се поврзани со целокупниот психички живот на човекот, тие се редовна пидружна психичка појава на секоја човечка активност. Кога човек перцепира некој објект, или некоја појава, кога учи, кога работи се одмара или размислува, кај него редовно се јавуваат некои емоции. Тие некогаш се позитивни (стенични), емоции и тогаш ја зголемуваат животната активностна организмот, а друг пат тие се нагативни (астенични)емоции, и тогаш ги потиштуваат животните процеси во организмот и ги смалуваат резултатите од напорот. Емоциите не се само психичка придружна појава во активностите и во однесувањето на човекот, туку тие се самите се двигател на многу човечки активности. Емоциите и емоционалните односи играат значајна улога во секојдневниот живот, во семејството, во училиштето, во работата, во одржувањето на здравјето и др. Училишната возраст е многу значаен период како правилно или неправилно ќе се развијат, ќе се усовршат и ќе се изразуваат емоциите кај децата. Во тој процес битна е улогата на наставникот и психологот и нивната комуникација со учениците. Најпрво од самиот наставник зависи како ќе влијае и како ќе се развива емоционалниот живот на учениците, зошто тие го голтаат секој ваш поглед, секој ваш збор, секое ваше чесно или нечесно однесување, испитување, оценување. Наградувањето и казнувањето треба да биде јавно и прецизно образложено и да биде во согласност со индивидуалните емоционални и други особини на ученикот. Наставникот најмногу треба да обрне внимание и да работи на проблемот на контрола и на изразување на емоциите.

Активност	***Време за реализација***	***Ресурси***	***Соработници/ Вклученост***
Изготвување на прашалник, наменат за наставниците со кој, наставниците ќе ги забележат учениците кои манифестираат емоционални потешкотии	Октомври	Прашалник и друга помошна литература	Наставници Психолог Педагог
Евидентирање на учениците кои манифестираат емоционални потешкотии	Континуирано	Список на учениците со возраст	Наставници Психолог Педагог
Примена на психолошки мерни инструменти	По потреба	Его опис (Кој сум јас? И кој сакам да бидам) користење на проективни техники	Психолог Педагог
Советодавни разговори со учениците со емоционални проблеми	Според потребите во текот на целата учебна година	Евидентни листови за разговор со ученици, дневник за работа со ученици	Психолог Педагог
Средба и советодавни разговори со родителите на ученикот кој манифестира емоционални проблеми	Според потребите во текот на целата учебна година	Евидентни листови за разговор со родители и дневник за работа со родители	Психолог Педагог
Препораки за родителите кои имаат дете кое манифестира емоционални проблеми	По потреба	Брошури, совети	Психолог Педагог
Препораки за наставниците за работата со овие ученици	Во текот на целата учебна година	Документи	Психолог Педагог

Програма за работа со ученици со потешкотии во учењето

Конкретна цел	Активности	Вклучени субјекти	Инструменти и техники кои се користат	Временска рамка	Индикатори на успех
Да се идентификуват учениците со посебни образовни потреби/ потешкоти во учењето	-формирање на тим за соработка -одредување на временски период за соработка со наставници -одредување на начин и временски период за соработка со родители	- ученици -стручни соработници (психолог,педагог) -наставници (одд.раководител, други наставници) -родители -стручни лица од други институции	-тестови за општи интелектуални способности -проективни техники -стручна литература -наставни средства и помагала	континуирано во текот на целата учебна година	-формиран е тимот за соработка -откриени се учениците со потешкотии во учењето
Да се открие проблемот кај конкретен ученик	-одредување на начин и временски период за соработка со родители -одредување на начин и временска рамка за соработка со други институции -водење на ученичко досие	- ученици -стручни соработници (психолог,педагог) -наставници (одд.раководител, други наставници) -родители -стручни лица од други институции	-тестови за општи интелектуални способности -проективни техники -стручна литература -наставни средства и помагала	континуирано во текот на целата учебна година	-откриени се проблемите кај учениците -остварена е соработка со сите вклучени субјекти -користени се планираните инструменти, техники, наставни средства и помагала -документирана е работата , водено е ученичко досие
Да се постигне соодветен успех кај ученикот	- следење на протоколот за работа - одредување на методи на работа	-ученик, -наставници -стручни соработници - родители	наставни средства и помагала	континуирано, додека има потреба	-вклучени се сите субјекти -изведени се планираните активности

	- континуирана соработка со сите вклучени субјекти - редовно изведување на сите претходни активности планирани за работа со конкретниот ученик - проверување на ученикот				-ученикот е проверен со соодветни методи -информирани се родителите.

Програма за работа на училишен инклузивниот тим (УИТ)

Задача	Активност	Време	Носител	Очекувани резултати	Одговорно лице
Да ги идентификуваме учениците со ПОП	Опсервација и разговори со учениците со ПОП	Септември Октомври	Инклузивен тим	Навремено идентификувани учениците со ПОП	Инклузивен тим
Да ги упатиме учениците во надлежна институција за наод и мислење	Доставување писмено барање до родителите за обезбедување на наод и мислење од надлежна институција (ЗМЗ)	По потреба	Инклузивен тим Стручен тим од надлежна институција	Навремено добиена медицинска белешка (потврда) за учениците со ПОП	Инклузивен тим
Да ги процениме способностите на учениците со ПОП	Опсервација, разговори и тестирање на учениците со ПОП	Август	Инклузивен тим Специјализирани лица од други институции	Навремено проценети способностите и слабостите на учениците со ПОП	Инклузивен тим
Да разговараме со родителите со учениците со ПОП	Разговор со учениците со ПОП	Септември	Инклузивен тим	Поддршка на родителите на учениците со ПОП	Инклузивен тим

Да им дадеме инструкции на наставниците за карактеристиките на учениците со ПОП кои се запишани во оваа учебна година	Инструктивна работа преку разговор, прирачници	Септември Октомври	Инклузивен тим	Навремено и соодветно упатување на наставниците,запознавање со потребите и карактеристиките на учениците со ПОП	Инклузивен тим
Да ги процениме способностите на учениците со ПОП со цел да изработиме ИОП	Опсервација, следење, разговори	Септември Октомври	Наставници Инклузивен тим Родители	Навремено проценување на способностите на учениците со ПОП со цел да се подготви и изработи ИОП	Инклузивен тим
Да изградиме стратегии за учење со примена на диференциран пристап	Работилници за обука на наставниците за примена на диференциран пристап	Октомври	Инклузивен тим Наставници	Формирање на соодветни стратегии за учење кај учениците со ПОП кои ќе бидат применети на диференциран начин	Инклузивен тим Наставници
Да направиме ревизија на ИОП	Направен увид во реалзицација на целите од ИОП	Ноември	Инклузивен тим Наставници	Целите кои се планирани со ИОП реално да се остварени	Инклузивен тим
Да ги процениме ефектите на ИОП-оценување (микро сумативна описна оценка)	Примена на соодветни искази во описот на постигањата на учениците со ПОП	Декември Јануари	Инклузивен тим Наставници	Објективна проценка на напредокот во учењето на ПОП	Инклузивен тим Наставници
Да изработиме ИОП за II полугодие	Изработување на ИОП за II полугодие	Февруари	Инклузивен тим Наставници Родители Стручни лица	Остварување на предвидените цели со ИОП	Инклузивен тим Наставници

Да ги следиме децата со ПОП и инструктивни работилници со наставници и родители	Следење, разговори и работилници	Континуирано	Инклузивен тим Специјализир ани лица	Напредок во учењето и реален пристап и адекватна помош од страна на родителите	Инклузивен тим Специјализир ани лица
Да направиме ревизија на ИОП	Направен увид во реалзицација на целите од ИОП	Мај Јуни	Инклузивен тим Наставници Родители	Целите кои се планирани со ИОП реално да се остварени	Инклузивен тим Наставници
Да ги процениме ефектите од севкупните работи	Евалуација на работата на инклузивниот тим	Јуни	Инклузивен тим	Дефинирање на следните чекори и активности на инклузивниот тим	Инклузивен тим
Организирање на отворени часови во училница во која што има ученици со ПОП	Следење на адаптацијата, климата во одделението и напредокот на учењето	Континуирано	Инклузивен тим Наставници	Размена на искуства и примена на интерактивни методи,пристапи на работа	Инклузивен тим Стручен актив на наставници

Акционен план на училишниот тимот за инклузија на учениците со посебни образовни потреби

Задача	**Активност**	**Временска рамка (месец)**	**Носител**	**Начин на спроведување (ресурси)**	**Инструменти**	**Очекувани резултати**	**Следење, Одговорно лице**
Креирање политика за работа со ученици со посебни	Изработка на акционен план и годишна програма за работа на УИТ	VIII	УИТ	Насоки за изработка на годишна програма за работа на	/	Успешно реализирање на планираните цели	УИТ

образовни потреби				училиштет о			
Идентификација на ученици со посебни образовни потреби, со посебен акцент на оние ученици кои се запишуваат во прво одделение	Разговори со одд. наставници и раководители Пополнување идентификациски листи, идентификување на учениците со посебни образовни потреби запишани во I одделение	IX	Одделенски наставници УИТ	Идентифи кациски листи, дијалог, процедура за следење и изработка на ИОП, дискусија	Регистар на ученици, досие на секој ученик со ПОП	Подобра адаптација и полесен премин на учениците со ПОП од одделенска во предметна настава, континуриано следење на нивниот развој и обезбедување на континуитет во работата со нив	УИТ
Изготвување на индивидуален образовен план	Ревидирање на ИОП (форма, содржина...) Изготвување на ИОП-долгорочен среднорочен-дневно планирање на диференцирани цели Изготвување на ИОП за учениците со ПОП од прво одделение	Континуира но по теми за соодветен предмет IX-X	Наставници Стручни соработници Родители Директор	Годишна програма за соодветни одд. Наод и мислење од соодветни институции	Формулар за ИОП	Успешна реализација на наставната програма со сите ученици	УИТ
Континуирана поддршка на учениците со	Консулатативни разговори на стручните	Во тек на учебната година	Стручни соработници	Консултативно советодавна работа со	Досие на ученик со ПОП	Подобрување на постигањата	УИТ

посебни образовни потреби	соработници со одделенските и предметните наставници, раководители и родители Советодавно консултативна работа со учениците со ПОП, асистенција на час, индивидуална работа по потреба		Одделенски наставници Одделенски раководители Предметни наставници Родители Ученици	наставниц и, со родители со ученици		Вклучување во животот на паралелката, училиштето и локалната заедница Зајакнување на родителските вештини и капацитети	
Соодветен одговор на учениците со ПОП	Евиденција за успехот, редовноста и однесувањето на учениците со посебни образовни потреби Следење и процена на постигањата на учениците со ПОП и ревидирање на ИОП	Квартално Тековно	УИТ Стручни соработници Одделенски наставници Предметни наставници Одделенски раководители	Евидентни листови за оценување	Евидентен лист за следење на учениците ИОП	Процена на постигањата Вклучување на овие ученици во групна работа и слободни ученички активности Подобрување на инклузивната пракса	УИТ
Обезбедување поддршка од соучениците	Советодавно консултативни разговори со	Во тек на учебната година	Стручни соработници	Консултативно советодавна работа	Досие на ученик со ПОП	Подобрување на постигањата	УИТ

	одделенските наставници и раководители со одделението, ученичката заедница, родителите		Одделенски наставници Предметни наставници Одделенски раководители Предметни наставници Родители	Групно советување, работилници, состаноци на одделенските заедници		Подобрување на социјализацијата на овие ученици	
Подобрување на социјалната и емоционалната состојба на учениците со ПОП	Разговори со учениците Советодавни разговори со родителите на родителски и индивидуални средби Вклучување во сите вонаставни и слободни активности	Континуирано	Стручни соработници Одделенски наставници Одделенски раководители Предметни наставници Родители	Консултативно советодавна работа, групно советување	Работилници Стручни предавања	Развивање на самодоверба и самопочитување кај овие ученици	УИТ
Подобрување на инклузивната практика	Инструктивна работа со наставници, работилници, обуки	Во тек на учебната година	Педагог, психолог, наставници	Консултативно советодавна работа	/	Постигање на планираните цели во воспитн ообразовниот процес на децата со посебни образовни потреби	УИТ

Поврзување на еколошката програма со редовната настава

Во текот на учебната година 2019/2020 сите наставници од одделенска и предметна настава од училиштето ќе реализираат часови со интеграција на еколошката едукација применувајќи ги сите еко стандарди од еко програмата. Целта на оваа програма е подигање на свесноста кај учениците, вработените и пошироката заедница за заштитата на животната средина

Интеграција на еколошката едукација во образовниот систем на училиштето

Цели: Воведување на еколошкото образование во воспитно образовниот процес
Подобрување на условите за престој и работа во училиштето
Поттикнување на учениците и вработените да размислуваат и да дејствуваат еколошки

Задачи: Исполнување на 7-те чекори од програмата за Еко училиште
Интеграција на еколошката едукација во сите предмети во одделенска и предметна настава
Изработка на еко проекти
Одбележување на значајни еколошки датуми од приложениот еколошки календар

Еколошки календар

5 март	Светски ден за заштеда на енергија
22 март	Светски ден за заштеда на водите
7 април	Светски ден на здравјето
22 април	Светски ден на планетата
15 мај	Светски ден за заштита на климата
31 мај	Светски ден против пушењето
5 јуни	Светски ден за заштита на животната средина
16 септември	Светски ден за заштита на озонската обвивка
22 септември	Меѓународен ден без автомобили
08 октомври	Меѓународен ден за намалување на уништувањето на природата
15 октомври	Меѓународен ден на пешаците
16 октомври	Меѓународен ден на храната
Ден на акција на еко-училиштата	

Интегрирано планирање во одделенска и предметна настава

I. ЕКО СТАНДАРД: ЕНЕРГИЈА

Цел: Намалување на потрошувачката на топлинска и електрична енергија за 15% во споредба со претходната година

ТОЧКИ НА АКЦИЈА	ИНДИКАТОРИ
1. ПОСТАВУВАЊЕ ЕНЕРГЕТСКО ШТЕДЛИВИ СВЕТИЛКИ	1.1. План за поставување на штедливи светилки (изработка на спецификација) 1.2. Понуда за набавка на штедливи светилки 1.3. Фактура и испратница за набавени штедливи светилки 1.4. Број на поставени штедливи светилки во зградата
2. ПОСТАВУВАЊЕ НА УПАТСТВА ЗА РАЦИОНАЛНО КОРИСТЕЊЕ НА ЕЛЕКТРИЧНА И ТОПЛИНСКА ЕНЕРГИЈА	2.1. Изработени дизајнирани упатства за рационално користење на електрична и топлинска енергија во училиштето 2.2. Број на поставени упатства за рационално користење на електрична и топлинска енергија
3. ФОРМИРАЊЕ НА ЕКО-ПАТРОЛИ КОИ ЌЕ ГО СЛЕДАТ, НАДГЛЕДУВААТ И КОНТРОЛИРААТ ПРОЦЕСОТ НА ИМПЛЕМЕНТАЦИЈА НА ОВИЕ АКТИВНОСТИ	3.1. Број на ученици во еко патроли 3.2. План на активности за еко патролите 3.3. Пополнети контролни листови на еко патролите 3.4. Број на извештаи на еко патролите

III. ЕКО СТАНДАРД: УРЕДЕН И ЕКОЛОШКИ ДВОР

Цел: еколошки и функционално уреден двор кој е безбеден и пристапен за сите

ТОЧКИ НА АКЦИЈА	ИНДИКАТОРИ
1. САНИРАЊЕ ИЛИ ПОСТАВУВАЊЕ НА ЗАШТИТНА ОГРАДА	1.1. План за санирање и одржување на постоечката заштитна ограда (поправки, фарбање и сл.)
2. ПОСТАВУВАЊЕ НА ПРИСТАПНИ ПАТЕКИ ВО ДВОРОТ	2.1. План за санирање и одржување на постоечките пристапни патеки (поправки, обележување и сл.)
6. ЗАСАДУВАЊЕ НА ДРВЈА И ХОРТИКУЛТУРНО УРЕДУВАЊЕ НА ДВОРОТ	6.1. План за одржување на хортикултурата и дрвјата во дворот (кастрење, потхранување, наводнување и сл.) 6.2. Понуда за набавка на нови растенија и дрвја за уредување на дворот 6.3. Фактура и испратница за набавени растенија и дрвја за уредување на дворот 6.4. Број на организирани акции за засадување на растенија и дрвја за уредување на дворот 6.5. Број на засадени растенија и дрвја за уредување на дворот
7. РЕДОВНО ОДРЖУВАЊЕ НА ЗЕЛЕНИТЕ ПОВРШИНИ И ХОРТИКУЛТУРАТА ВО ДВОРОТ	7.1. План со активности за редовно одржување на дворот, урбаната опрема, игралиштата, хортикултурата и пристапните патеки 7.2. Организирање акции за одржување на дворот, урбаната опрема, игралиштата, хортикултурата и пристапните патеки 7.3. Број на реализирани акции за одржување на дворот, урбаната опрема, игралиштата, хортикултурата и пристапните патеки
8. ПОСТАВУВАЊЕ НА УПАТСТВА ЗА ОДРЖУВАЊЕ НА ДВОРОТ	8.1. Изработка на дизајнирани упатства за одржување на дворот 8.2. Број на поставени упатства за одржување на дворот
9. ФОРМИРАЊЕ НА ЕКО-ПАТРОЛИ КОИ ЌЕ ГО СЛЕДАТ, НАДГЛЕДУВААТ И КОНТРОЛИРААТ ПРОЦЕСОТ НА ИМПЛЕМЕНТАЦИЈА НА ОВИЕ АКТИВНОСТИ	9.1. Број на ученици во еко патроли 9.2. План на активности за еко патролите 9.3. Пополнети контролни листови на еко патролите 9.4. Број на извештаи на еко патролите

IV. ЕКО СТАНДАРД: ВНАТРЕШНА СРЕДИНА

Цел: еколошки и функционално одржување на зградата и здрава внатрешна средина

ТОЧКИ НА АКЦИЈА	ИНДИКАТОРИ
1. КОРИСТЕЊЕ НА ЕКОЛОШКИ И НЕТОКСИЧНИ ХИГИЕНСКИ СРЕДСТВА	1.1. Број на набавени еколошки и нетоксични средства за одржување хигиена
2. ПЛАН ЗА РЕДОВНО ОДРЖУВАЊЕ НА ХИГИЕНАТА ВО ЗГРАДАТА	2.1. Изработен план за одржување на хигиената во училиштето
3. ПОСТАВУВАЊЕ НА УПАТСТВА ЗА ОДРЖУВАЊЕ НА ХИГИЕНАТА ВО ЗГРАДАТА	3.1. Изработка на дизајнирани упатства за за одржување на хигиената во зградата 3.2. Број на поставени упатства за одржување на хигиената во зградата
4. ФОРМИРАЊЕ НА ЕКО-ПАТРОЛИ КОИ ЌЕ ГО СЛЕДАТ, НАДГЛЕДУВААТ И КОНТРОЛИРААТ ПРОЦЕСОТ НА ИМПЛЕМЕНТАЦИЈА НА ОВИЕ АКТИВНОСТИ	4.1. Број на ученици во еко патроли 4.2. План на активности за еко патролите 4.3. Пополнети контролни листови на еко патролите 4.4. Број на извештаи на еко патролите
5. ОСЛОБОДУВАЊЕ ОД НЕПОТРЕБНИТЕ ПРЕДМЕТИ ВО ЗГРАДАТА (СКРШЕНИ КЛУПИ, САКСИИ, ВАЗНИ, ТАБЛИ, СТАРИ И ИСУШЕНИ ЦВЕЌИЊА И СЛИЧНО	5.1. Извештај за бројот на отстранети непотребни предмети во зградата
6. БОЈАДИСУВАЊЕ НА ЅИДОВИТЕ СО ЕКО БОИ ИЛИ БОИ НАРЕЧЕНИ ИОС (ИСПАРЛИВИ ОРГАНСКИ СОЕДИНЕНИЈА)	6.1. Документ (нарачка, испратница и слично) од кој јасно се гледа нарачката и видот на бојата

V. ЕКО СТАНДАРД: ОТПАД

Цел: Едукација за намалување на отпадот преку организирана селекција

ТОЧКИ НА АКЦИЈА	ИНДИКАТОРИ
1. ПОСТАВУВАЊЕ НА КОРПИ ЗА СЕЛЕКЦИЈА НА ОТПАД	1.1 Број на поставени корпи за селекција на отпад (хартија/пластика/стакло//тетрапак/електронски отпад итн.)
2.ЕВИДЕНЦИЈА НА СОБРАНИОТ ОТПАД	2.1. Документ/потврда за количина на собран отпад од овластена компанија за собирање на отпад (хартија/пластика/стакло/терапак итн.)
3. ПОСТАВУВАЊЕ КОМПОСТЕР	3.1. Број на одредени места за компостирање 3.2. Количина на собран компост 3.3. Број на назначени лица за одржување на компостерот
4. ПОСТАВУВАЊЕ НА УПАТСТВА ЗА СЕЛЕКЦИЈА НА ОТПАД НА ВИДНО МЕСТО	4.1. Изработка на дизајнирани упатства за селекција на отпад 4.2. Број на поставени упатства за селекција на отпад на видни места
5. ФОРМИРАЊЕ НА ЕКО-ПАТРОЛИ КОИ ЌЕ ГО СЛЕДАТ, НАДГЛЕДУВААТ И КОНТРОЛИРААТ ПРОЦЕСОТ НА ИМПЛЕМЕНТАЦИЈА НА ОВИЕ АКТИВНОСТИ	5.1. Број на ученици во еко патроли 5.2. План на активности за еко патролите 5.3. Пополнети контролни листови на еко патролите 5.4. Број на извештаи на еко патролите
6. ВОСПОСТАВУВАЊЕ ПРАКСА ЗА СОБИРАЊЕ И ДОНИРАЊЕ НА ХРАНА	6.1. Направен план за собирање и донирање на храна 6.2. Назначени лица за воспоставување на праксата во училиштето/градинката

Проекти кои се реализираат во училиштето

Во училиштето се реализираат следните проектни активности: Интеграција на еколошката едукација, Проект за меѓуетничка интеграција во образованието, Моето училиште од соништата, ПХВ проектот во соработка со ЦК, Просоцијално учење, учење со емпатија- финансиран и поддржан од ЕРАЗМУС + - програма на ЕУ, Училишта од 21 век организирано од British Council, ликовни работилници во соработка со Музеј на современа Уметност и ПОУ Иднина, Училишни сообраќајни единици.

- ***Употреба на ИКТ во наставата***

Континуираното осовременување на настава им овозможува на учениците пристап до најновите информации, податоци и им овозможува самостојно или групно истражување со цел добиените информации да им останат како трајни знаења. Информатичко компјутерската технологија во голем процент е застапена во наставата, секој наставник во своите планирања има предвидено значаен процент (најмалку 30 %) на часовите од кои: соодност кој е сосема логично да се однесува и на временската рамка за спроведување на ИКТ во наставата т.е. на секој наставник му се признава (десет) 10% подготовка во контекст на дневното планирање (изработка на тестови, анализа на истите, наставни листови, и др.), а на (дваесет) 20% од вкупниот број на часови по паралелката да бидат застапени со користење на техники базирани на ИКТ во наставата.

Преглед на наставници во одделенска настава, дополнителна и додатна настава

Реден број	Име и презиме	Дополнителна	Додатна	Одд. раководство	Стручна спрема
1.	Ана Покупец Апостолски	/	/	1-1	ВСС
2.	Мери Ќурчиева	/	/	1-1	ВСС
3.	Мирјана Јанеска	/	/	1-2	ВС
4.	Луиза Наневска	/	/	1-2	ВСС
5.	Гордана Стефановска	18	18	2-1	ВСС
6.	Горица Веловска	18	18	2-1	ВСС
7.	Сања Пиперевска	18	18	2-2	ВСС
8.	Александра Крстова	18	18	2-2	ВСС
9.	Дијана Илиевска – Коваческа	18	18	3-1	ВСС
10.	Катарина Лазаревска	18	18	3-1	ВСС
11.	Даниела Крстевска	18	18	3-2	ВСС
12.	Нина Николоска	18	18	3-2	ВСС
13.	Виолета Ѓошева	18	18	4-1	ВСС
14.	Анка Чоневска	18	18	4-1	ВСС
15.	Вера Петровска	18	18	4-2	ВСС
16.	Соња Кирковска	18	18	4-2	ВСС
17.	Данче Гиговска	18	18	5-1	ВСС
18.	Гордана Букревска	18	18	5-1	ВСС
19.	Симона Пецова	18	18	5-2	ВСС
20.	Нела Никовска Слезенкова	18	18	5-2	ВСС
21.	Ирена Бакреска – Василевска – англиски јазик	18	18		ВСС
22.	Маја Бутлевска – англиски јазик	18	18		ВСС

Преглед на наставен кадар, класни раководства и број на часови по предмети

Р.бр	Име презиме	Предмет	Класно раковод.	Вкупно часови	Дополнителна	Додатна	Стручна подготовка
1	Ирена Пановска Тодороска	Македонски јазик	7-1	20	36	36	ВСС
2	Марија Варадинска - Алексова	Македонски јазик	9-3	20	36	36	ВСС
3	Ирена Костовска	Македонски јазик	/	20	36	36	ВСС
5	Елизабета Христова (Даниека Такашманова)	Англиски јазик	/	20	36	36	ВС
6	Кети Христовска	Германски јазик	/	20	36	36	ВСС
7	Војислав Гушевски	Германски јазик	/	4	36	36	ВСС
8	Жанета Шумкоска	Математика	/	20	36	36	ВСС
9	Гордана Чеперковиќ - Делева	Математика	/	20	36	36	ВСС
10	Ленче Зајковска	Математика, физика	6-2	20	36	36	ВСС
11	Бојана Бачоска	Хемија, биологија, унапредување на здравјето (изборен	7-3	20	36	36	ВСС
12	Андријана Грујоска	Биологија, природни науки, унапредување на здравјето (изборен)	8-3	20	36	36	ВСС
13	Весна Миливојевиќ	Географија	6-1	20	36	36	ВСС
14	Васко Лазаревски	Географија	/	4	36	36	ВСС
15	Ненад Наневски	Историја	/	20	36	36	ВСС
16	Горан Величковиќ	Информатика, програмирање (изборен), администратор	7-2	20	36	36	ВСС

17	Марина Станковиќ	Ликовно образование,проекти од ликовна уметност (изборен)	8-1	20	36	36	ВСС
18	Благица Димчева	Музичко образование, хор, оркестар, изборен предмет танци и ора	9-1	20	36	36	ВСС
19	Павлинка Цонева	Физика, природни науки, иновации, вештини за живеење (изборен)	8-2	20	36	36	Магистер на науки
20	Милка Симска	Техничко образование, изборен	9-2	20	36	36	ВС
21	Валентина Лена Вељан	Физичко образование	/	12			ВСС
21	Драган Станојковски	Физичко образование ,изборен спорт	6-3	20	36	36	ВСС
22	Чедомир Пановски	Физичко образование, изборен спорт	/	20	36	36	ВСС
23	Маја Јакимовска	Етика на религии	/	20	36	36	ВСС
24	Горица Бошковска	Етика, граѓанско образование, животни вештини (изборен)	/	20	36	36	ВСС

КЛАСНИ РАКОВОДИТЕЛИ	**ОДДЕЛЕНИЕ И ПАРАЛЕЛКА**
Весна Миливојевиќ	VI-1
Ленче Зајковска	VI-2
Драган Станојковски	VI-3
Ирена Пановска Тодороска	VII-1
Горан Величковиќ	VII-2
Бојана Бачоска	VII-3
Марина Станковиќ	VIII-1
Павлинка Георгиева	VIII-2
Андријана Грујоска	VIII-3
Благица Димчева	IX-1
Милка Симска	IX-2
Марија Варадинска - Алексова	IX-3

10. Оценување

Видови оценување и календар на оценување

Учениците се оценуваат според стандардите за оценување дадени од БРО и МОН. Учениците се оценуваат описно и нумерички според три развојни периоди: учениците од I до III одделение се оценуваат описно, учениците од IV до VI одделение се оценуваат описно и нумерички и учениците од VII до IX одделение се оценуваат нумерички. Поради оптовареноста на учениците со писмено оценување, училиштето оваа учебна година ќе изготви план за писмено оценување во кој при планирањето ќе се води сметка дневно да се реализира најмногу едно, а седмично најмногу 2 писмени работи. Секој наставник води досие за ученици и професионално досие на наставник. Досието за ученици содржи ученички изработки со цел перманентно следење на учениците и формирање објективна оценка. Професионалното досие на наставникот содржи дел од изработките на учениците, планирањата и превземените активности за реализација на редовната настава и вонаставните активности.

Тимот за следење, анализа и поддршка на оценувањето е составен од директор, помошник директор, психолог и педагог и претседатели на стручните активи. Тимот ја следи и проверува усогласеноста на оценувањето со предвидените стандарди, изготвува процедура за поплаки и жалби по добиени оцени на ученици. Имплементирањето на стандардите за оценување ќе се стимулира преку реализирање активности од програмите на стручните активи и континуирано следење на новитетите од БРО. Формативното и сумативното оценување се планираат и реализираат во текот на наставата преку редовно следење и вреднување на постигањата на учениците, прибирање показатели за нивните активности, ангажирање на учениците, посветеност во работата како и тимската работа.

Вид	Извршители	Контрола
Главна книга	Наставници	Директор
Дневник на паралелката I-III	Наставници	Директор
Дневник на паралелката IV-IX	Наставници	Директор
Евидентен лист за постигнувањата на учениците	Наставници	Директор
Ученичка легитимација	Наставници	Директор
Свидетелства	Наставници	Директор
Преведница	Наставници	Директор

Програма за увид во педагошка документација

Планирана програмска активност	Време на реализација	Реализатор	Методи и постапки за реализација	Очекувани исходи и ефекти
План за писмено оценување	Септември	Наставници и стручна служба	Документ	Намалена оптеретеност на учениците при реализацијата на писмените работи
Процедура за поплаки и жалби за добиени оцени	Септември, октомври	Наставници и стручна служба	Документ	Транспарентност при оценувањето
Планирање на тестови и писмени работи	Септември	Наставници и стручна служба	Дискусија, договор	Успешна реализација на писмени проверки на постигањата на учениците; повисок успех на учениците
Составување на објективни тест прашања; изготвување бодовна скала; формирање оцена	Октомври	Одговорни наставници	Презентација, работилница, дискусија	Правилно поставување на објективни тест прашања и соодветно бодирање и оценување
Анализа на применетите објективни тестови	Септември-Јуни	Одговорни наставници	Презентација, дискусија	Поуспешна изработка и примена на објективни тестови
Насоки за доставување на примероци од оценување во наставничките портфолија	Септември-Јуни	Педагогот на училиштето	Дискусија, договор	Успешна изработка на наставнички портфолија
Анализа на полугодишниот успех на учениците	Јануари, Февруари	Директор на училиште, стручна служба и наставници	Обработка на податоци	Следење на постигањата на учениците и превземање мерки за подобрување
Вреднување на ученици со потешкотии во учењето	Септември-Јуни	Стручна служба и наставници	Презентација и дискусија	Поголема мотивираност и повисок успех на ученици со потешкотии во учењето

Анализа на применетите објективни тестови	Мај	Наставничкиот совет, директор, стручна служба	Презентација и дискусија	Поуспешна изработна на објективни тестови
Анализа на годишниот успех на учениците	Јуни	Наставнички совет, директор, стручна служба	Обработка на податоци	Следење на постигањата на учениците и превземање мерки за подобрување

Програма за посета на часови

Активности	**Носители на активности**	**Ресурси**	**Инструменти**	**Временска рамка**	**Очекувани резултати**
Креирање на политика за подршка на планирањето за посета на часови	-директор -стручни соработници -наставници	-Анализа на состојбата -Распоред на часови -Стручни материјали -Извештај од посетени часови	- Прашалник за наставниците	Септември	- Увид во реализација на наставата
Следење на реализацијата на наставата преку посета на часови	-директор -стручни соработници	-Следење на планирањата на наставниците -Дневна подготовка на наставниците	-Инструмент за евалуација на часот	Во текот на годината	-Подобар квалитет при реализација на часовите -Користење современи приоди во наставата
Евалуација	-директор -стручни соработници -наставници	-Програми и подготовки на наставниците	- Прашалник за наставниците -Обработка на податоците од увид на часовите – пополнети инструменти	Јуни	-Зголеменост на ефикасноста на наставата

Самоевалуација на училиштето

Планирана програмска активност	Време на реализација	Реализатор	Методи и постапки за реализација	Очекувани исходи и ефекти
Формирање комисија за спроведување на самоевалуација	Август	Директор Училишен одбор	Анализа и дискусија	Формирана комисија
Формирање на тимови	Август	Директор	Анализа и дискусија	Успешно спроведена самоевалуација
Определување на соодветни методи, техники и инструменти за вршење на самоевалуацијата	Септември	Координаторите на тимот и -тимот за самоевалуација	Користење на соодветни методи, техники и инструменти за вршење на самоевалуација-та	Добивање на валидни показатели за работењето на училиштето
Прибирање и анализа од сите седум области	Септември	Тимовите од сите седум области	Анкети, разговор, разменување мислења	Согледување на состојбите
Изготвување на извештај за извршената самоевалуација	Октомври	Училишна комисија за спроведената самоевалуација	Предлог мерки	Согледување на состојбите
Усвојување на самоевалуацијата	Ноември	Наставнички совет Училишен одбор	Анализа и дискусија	Надминување на слабите страни

11. Вон-наставни активности

Вonнаставните активности претставуваат интегрално и мошне значајно подрачје во севкупната воспитно-образовна дејност на училиштето. Затоа во овој дел на Годишната програма се содржани основите за организирање и програмирање на:

Ученичките натпревари
Секции и слободни ученички активности
Ученичките екскурзии

– ***Ученички натпревари***

Најдобрите ученици земаат учество на регионални, општински, градски и републички натпревари покажувајќи ги своите квалитети. Нашите ученици учествуваат на сите натпревари по сите предмети организирани од акредитирани здруженија. Училиштето дава поддршка на натпреварувачите со менторска подготовка. По сите наставни предмети се реализираат училишни натпревари во текот на првото полугодие, а учениците кои што постигнале најдобри резултати на училишните натпревари, учествуваат на регионални, општински, градски и републички натпревари.

Програма за ученички натпревари

ПЛАН

- Планирано реализирање на училишни натпревари по наставни предмети од IV до IX одд.
- Истакнување на планот на огласна табла според кој ќе се реализираат и спроведуваат училишните натпревари
- Планирани активности во додатната настава со која учениците ги продлабочуваат своите знаења и вештини и се стекнуваат со пошироки сознанија
- Навремено информирање за одржување на училишните натпревари непосредно пред нивно спроведување
- Спроведување на натпреварите
- Истакнување на резултатите
- Активности за подготовка на натпревари од повисок ранг

ПРОПОЗИЦИИ

- Ученикот има право да се пријави најмногу на три училишни натпревари, односно само на три наставни предмети
- Ученикот во согласност со одговорните наставници се договара на кој натпревар од повисок ранг ќе земе учество

- Наставникот- ментор да му овозможи на ученикот дополнителни активности и материјали со кои ќе го збогати неговото знаење во соодветната дисциплина

НАЧИН НА ИНФОРМИРАЊЕ

- Навремено истакнат план на огласна табла според кој ќе се реализираат и спроведуваат училишните натпревари
- Два дена пред одржувањето на натпреварот да се прочита соопштение на учениците
- Навремено истакнување на резултатите (7 дена по одржаниот натпревар)
- Усна информација за резултатите пред сите учесници во натпреварот
- Ранг листа да се предаде на одговорниот наставник
- Да се состави записник од реализираниот училишен натпревар

СПРОВЕДУВАЊЕ

- Да се изготви список кои ученици ќе учествуваат на натпреварот
- Да се избере комисија од соодветни предметни - одделенски наставници
- Комисијата да изготви тест за спроведување на училишниот натпревар
- Два дена пред одржувањето на натпреварот да се прочита соопштение на учениците
- Присуство на комисијата на самиот натпревар

АКТИВНОСТИ ЗА ПОДГОТОВКА НА УЧЕНИЦИТЕ ЗА НИВНО УЧЕСТВО НА ОПШТИНСКИ, РЕПУБЛИЧКИ ИЛИ ДРЖАВНИ НАТПРЕВАРИ

- Наставникот - ментор да му овозможи на ученикот дополнителни активности и материјали со кои ќе го збогати неговото знаење во соодветната дисциплина и редовно да биде на располагање за појаснување на одредени нејаснотиии на ученикот
- Секој наставник по соодветниот наставен предмет отвара папка во која се забележуваат подготвителните активности
- Навремено соопштување и договор околу учеството на другите натпревари од повисок ранг

ПРОТОКОЛ ЗА УЧЕНИЧКИ НАТПРЕВАРИ

Место на одржување на ученички натпревари: Слободна училница

- На натпреварот се пријавуваат ученици по сопствен избор, исто така одделенските – предметните наставници може да извршат избор на ученици кои ќе учествуваат во натпревари

- На планот кој ќе се приложи да се вметнат време на реализација (датумите на одржување) на натпреварите да се внимава да нема совпаѓање на датуми во ист ден

- Два дена пред одржувањето на натпреварот да се прочита соопштение на учениците по кој предмет ќе се организира натпреварот, кое одделение, часот на одржување и местото на одржување

- Комисијата за натпревари ќе биде составена од одделенските и предметните наставници

- Учениците имаат право да се пријават најмногу на три училишни натпревари, односно само по три наставни предмети

- Учениците кои ќе освојат 1, 2, 3 место да бидат на соодветен начин наградени (задолжително пофалница), наградите да бидат унифицирани за сите ученици

- Одделенскиот наставник кој бил во комисијата, а кои се горенаведени треба да изготват:

Список на учениците кои учествувале во натпревар (три списоци), едниот список да биде вметнат во папката за соопштенија, вториот да се истакне на огласна табла (истите да бидат рангирани според бројот на освоени поени и освоено место) и третиот список да се достави до педагошко-психолошката служба

- На одделенските часови учениците да бидат запознаени со протоколот и планот за училишните натпревари.

– ***Секции и слободни ученички активности***

Учениците се организирани во секции со цел да ги покажат своите квалитети и вештини по одделни предмети. Секциите се одржуваат еднаш неделно, според распоредот што е утврден на ниво на училиштето. За учество во работата на секциите учениците се определуваат со пополнување на анкетни листи кои се задаваат во почеток на учебната година.

Според карактерот и содржината на работа, слободните ученички активности се застапени како:

- Слободни активности за проширување и продлабочување на знаењата и способностите на учениците
- Културно-уметнички активности
- Слободни технички активности
- Спортски активности

Преку слободните ученички активности се постигнуваат значајни воспитно-образовни резултати. Задачите на слободните ученички активности се:

- Да се поттикнува и негува детската љубопитност, сознајните способности и креативноста на учениците
- Учениците да се воведуваат во задачи кои бараат поголема самостојност во нивното извршување
- Да се негува доследност и истрајност во извршување на ученичките обврски
- Да се создаваат навики кај учениците за правилно и рационално користење на слободното време
- Слободни ученички активности се реализираат на наставни часови предвидени со распоредот на часови.

Во прилог е даден преглед на секции и одговорни наставници во нашето училиште:

Слободна ученичка активност	Одделение	Слободна ученичка активност	Одговорен наставник
Музичка секција	II-1	Германска секција	Кети Христова
Спортска секција	II-2	Музичка секција	Благица Димчевска
Драмска секција	II-3	Млади математичари	Жанета Шумковска Ленче Зајковска Гордана Делева
Спортска секција	III-1	Млади физичари	Ленче Зајковска
Музичка секција	III-2	Драмска секција	Ирена Пановска Марија Варадинска
Ликовна секција	IV	Ликовна секција	Марина Станковиќ
Ликовно-литературна секција	V	Сообраќај	Милка Симска
/	/	Еколошки клуб	Андријана Грујоска
/	/	Училишен спортски клуб	Драган Станојковиќ Чедомир Паневски

Имплементација на вон-наставни активности во соработка со ЈУ Детски Културен Центар - Карпош

Име на активност	Цел на активноста	Месец на реализација
Оро без граници – симбол на пријателство меѓу децата	Прифаќање на деца од странство (домаќини и учење за друга култура)	Септември
Ученичка квизотека	Систематизирање и продлабочување на знаењата од повеќе области	Октомври
Првенство во шах	Развивање на логика и логичко размислување	Октомври
Снежен град	Развивање на креативно – творечки способности (изработка на скулптури од снег)	Јануари - Февруари
Креативно менторство	Запознавање со креативни индустрии преку предавања и работилници	Февруари - Мај
Развиваме и градиме млади таленти	Откривање, негување и градење на млади таленти во одредена област од културата и културното наследство - работилници	Февруари - Мај
Фото конкурс	Продлабочување на знаењето од фотографија	Март - Мај
Априлијада	Забавно - рекреативен карактер	Април
Ролеријада	Развивање на здрави навики и спортување	Април - Мај
Ликовен конкурс	Продлабочување на знаењата од ликовното образование	Во текот на годината

- ***Ученички екскурзии***

Училишните екскурзии на учениците им овозможуваат проширување на знаењата, откривање и истражување на културно- историските локалитети, стопанските објекти, природните реткости и убавините на својата татковина. Македонија е земја која е богата со природни убавини и културно-историски споменици. Учениците имаат можност да ја запознаваат преку редовната настава и воннаставните активности кои се реализираат во училиштето, неговата околина и поширокото опкружување, а со реализацијата на ученичките екскурзии да ја доживеат нејзината убавина.

Планирана програмска активност	Време на реализација	Реализатор	Целна група	Ресурси	Очекувани исходи и ефекти
Планирање на ученичките екскурзии	Септември	Одговорни наставници	Наставници и ученици	Изготвување план и распоред	Успешно планирање на ученичките екскурзии
Разгледување и усвојување на Советот на родители	Септември	Одговорни наставници	Родители	Изготвена програма	Заедничко планирање на екскурзиите
Разгледување и усвојување на програмата од УО	Септември	Одговорни наставници	Членови на УО	Изготвена програма	Информирање на УО и усвојување на програмата
Доставување на програмата до БРО	Септември	Училиштето	БРО	Изготвена програма	Согласност за реализација на програмата
Реализација на ученичките екскурзии	Во текот на второто полугодие	Одговорни наставници	Ученици	Изготвена програма	Успешна реализација
Изготвување на извештај за реализираните ученички екскурзии	Јуни 2020 година	Одговорни наставници	Годишен извештај	Реализираните екскурзии	Информирање на Општината

12. Поддршка на ученици

- ***Постигнување на учениците***

Средниот училишен успех кој учениците го постигнаа на крај од учебната 2018/2019 година изнесува 4,67. Средниот училишен успехот е статистички повисок во однос на успехот од учебната 2017/2018 година.

Споредбените анализи за изостаноци во проценти ги покажуваат следниве резултати: кај оправданите изостаноци процентот изнесува 97% за учебната 2018/2019 година и е во опаѓање во однос на процентот од учебната 2017/2018 година. Кај неоправданите изостаноци процентот изнесува 3% за учебната 2018/2019 година и истиот е во пораст во однос на процентот од учебната 2017/2018 година.

Анализите на работењето на училиштето укажаа на потреба од примена на активна настава, примена на Правилникот за педагошки мерки како начини за подобрување на редовноста на учениците.

Во учебната 2019/2020 година Стручните активи во согласност со својата програма за работа, планираат реализација на нагледни часови со посебен акцент на:

1. Осовременување на наставата преку подобрување на инклузија на учениците и унапредување на професионалните компетенции на наставниците
2. Унапредување на работата со деца со посебни потреби (талентирани и деца со пречки во развојот)
3. Меѓуетничка интеграција и унапредување на меѓуетничка соработка меѓу учениците, родителите и наставниците од различни етнички групи
4. Воведување на иновации во наставата
5. Еколошка едукација на учениците за подобрување на состојбата на животната средина

- ***Превентивни програми***

За намалување на појавата на малолетничко претстапништво, деликвенција и асоцијално однесување, се планираат работилници за превенција од насилство, болести на зависност, асоцијално однесување. Во текот на учебната 2019/2020 година, исто така се планираат активности - едукативни работилници со родителите, учениците и наставниците за следење на можните видови насилство, болести на зависности и асоцијално однесување за подобрување на социо-емоционалната состојба на учениците, намалување на насилството и појавата на болести од зависности во училиштето и надвор од него и заеднички посети на установи.

Програма за намалување на насилството во училиштето

Превентивни активности	Време на реализација	Извршители
Формирање на училишниот Тим за превенција од насилство	Август	Директор Наставнички совет
На Наставнички совет – Запознавање со политиката за намалување на насилството и со задолженијата на наставниците	Август	Тимот за превенција од насилство
Совет на родители – Запознавање со политиката за намалување на насилството, информирање за активностите на училиштето во оваа област.	Септември - Октомври	Тимот за превенција од насилство
Родителски состаноци -Запознавање со политиката за намалување на насилството, информирање за активностите на училиштето во оваа област, запознавање со правилата на однесување во училиштето	Септември - Октомври	Одделенските раководители Претставникот од Советот на родители
Стручно усовршување на наставниците - Што е насилство? - Како да се постапува во случај на насилство меѓу учениците	Октомври - Ноември	Тимот за заштита учениците од насилство
Родителски состаноци - Што е насилство	Тековно	Тимот за заштита учениците од насилство
Часови на одделенската заедница - Изработка на правила на однесување во паралелката	Септември	Одделенски раководители
Часови на одделенската заедница - Реализација на содржини од прирачникот за Животни вештини поврзани со правата на детето	Тековно	Одделенски раководители
Интервентни мерки на Тим за превенција на насилството -Превземање на мерки и активности за моментално запирање на насилството	Тековно – по потреба	Одделенските раководители Тимот за заштита учениците од насилство Релевантни институции (здравствени, полиција, центри за социјална работа)

Стручни предавања од страна на релевантни институции	Тековно	Тимот за заштита учениците од насилство, релевантни институции (здравствени, полиција, центри за социјална работа)

Задачи на Тимот за превенција на насилството се:

- Изработка на училишна политика за намалување на насилството;
- Информирање на учениците, вработените и родителите за училишна политика за намалување на насилството и можности за барање поддршка и помош од Тимот за превенција;
- Учество во обуки и проекти за развивање на компетенции потребни за превенција на насилство;
- Предлагање на мерки за превенција и заштита, организирање на консултации и учество во проценката на ризик и донесување одлуки за постапки во случај на сомневање или случување на насилство;
- Вклучување на родителите во превентивните и интервентните мерки и активности;
- Следење и проценка на ефектите од преземените мерки за заштита на учениците;
- Соработка со стручни лица и институции заради посеопфатна заштита на учениците од насилство;
- Водење и чување соодветна документација;
- Известување на стручните тела и органи во училиштето.

Потребата и целта на воспоставување училишна политика

ООУ „Свети Кирил и Методиј“– Центар, Скопје се залага училишната заедница да биде заедница каде сите ќе се чувствуваат добредојдени, безбедни и среќни, ќе можат да учат и да се развиваат. Насилството се одразува на овие наши заложби. Насилството прави да не се чувствуваме безбедно и среќно. Нашето училиште сериозно го третира проблемот на насилството. Сите вклучени во училишната заедница имаат одговорност да ја имплементираат оваа политика.

Цели на политиката:

• Да се развива ненасилна етика во училиштето
• Да се гарантира дека сите вработени, ученици и родители/старатели знаат што е насилно однесување
• Да се развиваат активности кои ќе го спречуваат насилното однесување
• Да се намали насилното однесување во училиштето

Дефинирање на насилството – кои однесувања се опфатени со политиката?

Насилството е употреба на сила и моќ и предизвикува повреда и штета. Насилното однесување може да се случува во различни релации: возрасен – дете, дете – дете, возрасен – возрасен. Насилство се психички и физички пресметки, психо-физичко казнување, малтретирање, сексуално вознемирување.

Прекинување, запирање на насилството е обврска на сите кои имаат било какви сознанија или сомнеж дека се случува насилство.

Вработените имаат обврска да го запрат насилството и/или да ги известат надлежните во училиштето

- Некои ситуации на психо-физичко насилство бараат итно и истовремено реагирање, згрижување на учесниците, известување на родителите и неодложно вклучување на релевантни институции (здравствени, полиција, центри за социјална работа)

- Емоционалното или социјалното насилство исто така треба да се запре што побрзо. На ученикот кој трпи вакво насилство треба да му се пружи разбирање, доверба и сигурност

- Доколку постои сомневање за било каков облик на семејно насилство, наставникот го известува Тимот кој понатаму превзема чекори во консултација со Центарот за социјална работа.

Смирување на ситуацијата (подразбира обезбедување на сигурност за ученикот, разговор со учесниците и набљудувачите). Доколку се случува физичко или силно вербално насилство во првиот момент најважно е:

- учесниците во насилството после раздвојувањето треба да се смират

- да се обезбеди соодветен простор и време за разговор

- да се побара помош од колега, стручната служба или Тимот доколку е потребно

- да им се објасни на учесниците дека целта е да се разреши конфликтот и дека двете страни ќе имаат прилика да кажат што се случило

- да се договори со учесниците да се сослушуваат без да се прекинуваат, да не се навредуваат себе си, да бидат искрени

- важно е да се делува синхронизирано, разговорот со учесниците за истата ситуација да не се одвива повеќепати од различни лица, туку во рамките на внатрешната заштитна мрежа да се обезбеди проток на информации важни за ефикасно реагирање.

Известување на родителите и превземање на итни акции (по потреба прва помош, лекарска помош, полиција, центар за социјална работа…) веднаш штом ќе се запре насилството.

Консултации во училиштето за проценка на ризикот и изработа на план за заштита на сите учесници. Во консултациите се вклучуваат одделенскиот раководител, дежурниот наставник, стручната служба, тимот за заштита, директорот, заедницата на ученици.

Во оваа фаза Тимот го проценува степенот на ризик и одлучува на кој начин ќе го решава случајот, дали самостојно или со вклучување на релевантна институција. Важно е да се води сметка за доверливоста на податоците, заштитата на приватноста и ставање на интересот на детето над интересот на родителите и училиштето. Податоците до кои ќе се дојде се доверливи и може да се дадат на располагање само на службени лица ангажирани за постапките за заштита на ученикот од насилство.

Активностите треба истовремено да бидат насочени и кон ученикот кој покажува насилно однесување и кон учениците кои се пасивни набљудувачи.

Мерки и активности се превземаат за сите нивоа на насилство и занемарување. План за заштита се прави за конкретната ситуација од второто и третото ниво за сите учесници во насилството. Планот за заштита содржи активности насочени кон промена на однесувањето – зголемена воспитна работа, работа со родителите, работа со одделенската заедница, вклучување на заедницата на ученици и советот на родители, а по потреба и Училишниот одбор; носителите на активностите, временската динамика, начините за вклучување на сите учесници во насилството во заедницата.

Доколку е неопходна комуникација со медиумите, одговорен е директорот.

Ефектите од преземените мерки и активности ги следат одделенскиот раководител, Тимот за заштита, стручната служба заради проверка на успешноста од преземените заштитни мерки и вреднување на постапките и процедурите кои се применети во однос на сите учесници во насилството и понатамошното планирање на заштитата.

Документација, анализа, известување

Секој акт на насилство мора да се евидентира согласно договорениот начин на евидентирање во Училиштето. Евиденцијата за случаите на насилство ја води одделенскиот раководител (раководителот на паралелката), а Тимот доколку се вклучи во интервенцијата.

Во **обрасците** се запишува: што се случило, кои се учесниците, како е пријавено насилството, какви се последиците, што се презело, на кој начин се вклучени родителите, одделенскиот раководител, стручната служба, други стручни лица, како и начинот на кој ќе се следи ситуацијата. Сите службени белешки во врска со насилството ги води, чува и анализираат стручната служба. Тимот за заштита поднесува извештај два пати годишно, а Директорот ги известува Советот на родители и Училишниот одбор. Извештајот за реализацијата на програмата за заштита на учениците од насилство, злоупотреба и занемарување е составен дел од полугодишниот и годишниот извештај за работата на Училиштето.

СУГЕСТИИ ЗА РАЗГОВОР СО УЧЕНИЦИТЕ:

- Трпеливо и внимателно слушајте ги учесниците, вклучувајќи ги и набљудувачите
- Вниманието насочете го кон конкретната постапка и однесување
- Без судење, намалување или зголемување на значењето, согледајте ја ситуацијата
- Внимателно слушајте што ви кажуваат учениците, не само оние кои трпат насилство, туку и оние кои се набљудувачи
- Не интерпретирајте, не менувајте, не толкувајте!!!
- Користете речник кој учениците го користат кога зборуваат за насилство, злоупотреба и занемарување
- Не подразбирајте, не претпоставувајте, прашувајте, а не да тврдите
- Проверете дали точно, веродостојно сте разбрале што ви кажува ученикот
- Разговарајте смирено, не реагирајте со шок, неверување
- Покажете дека верувате во тоа што го кажува ученикот за да го охрабрите да ви каже што повеќе
- Не ветувајте дека веднаш се ќе биде во ред, тоа не е реално
- Кажете што планирате да направите - Кажете дека ќе направите се што можете да помогнете
- Не ја префрлајте одговорноста за реагирање на друг, секој има обврска да помогне она што е во негова надлежност.

Последици од насилното однесување се:

• Физички – модринки, грбнатини, посекотини, оштетени алишта и сл.

• Емоционални – повлеченост, незадоволство, одбивање да оди во училиште, одбивање да зборува за проблеми, немир, агресивност

• Здравствени- губење на апетитот, болки во стомакот, главоболки, ноќно мокрење

• Образовни: проблеми со концентрација, отсуствување од школо.

Политиката за намалување на насилството во ООУ „Свети Кирил и Методиј“– Центар, Скопје, се однесува на превентивни-интервентни активности.

-Безбедност во училиштето

Еден од приоритетите во нашето училиште е да обезбедиме колку што е можно поголема заштита и безбедност на учениците и на вработените. Постојат пропишани мерки за безбедност на учениците кои се однесуваат на безбедноста во самата училишна зграда, како и безбедноста во училишниот двор, за време на одморите. Редовно се одвиваат дежурства на учениците и наставниците, според однапред направен распоред, а најголема обврска околу безбедноста има лицето за обезбедување кое е вработено преку агенцијата за обезбедување. Учениците од одделенска настава се згрижени и по завршувањето на часовите од страна на дежурниот наставник, се додека не ги земат родителите, а за тоа се води редовна евиденција. Училиштето има изработено *План за заштита и спасување* кој предвидува заштита на учениците и вработените во училиштето од елементарни непогоди. Во училишната зграда е истакнат план за евакуација со обележан правец на движење во случај на елементарни непогоди.

-Позитивна социо емоционална-клима

За да се обезбеди почитување на личноста на ученикот, развивање на меѓусебна доверба, еднаквост и достапност на информации за сите, планирана е програма за работа со ранлива група на ученици кои се претходно детектирани од одделенскиот раководител и стручната служба, а во соработка со родителите. Во оваа група спаѓаат ученици кои покажуваат негативни промени во однесувањето (асоцијално, антисоцијално однесување, емоционални проблеми, отсуство од настава, намалување на успехот). Стручната служба во училиштето (вклучително и општинските дефектолози) планираат реализација на работилници и индивидуални разговори со учениците и со родителите на ранливата група на ученици. За подобрување на социо-емоционалната клима, исто така се планираат реализација на интерни обуки во соработка со БРО, Центарот за социјална работа и високообразовните институции за поддршка на наставниците при планирање и реализација на горенаведените содржини.

13. Грижа за здравјето

- ***Хигиена во училиштето***

Секоја учебна година па така и оваа во текот на годината училиштето врши дератизација, дезинфекција и дезинсекција на училишните простории . Исто така се врши и целосно проветрување, чистење на училиштето, училниците и инвентарот од страна на вработените во училиштето. Хигиената во училиштето ја одржуваат 7 хигиеничари.

Училиштето преку советодавна работа, училишни акции, предавања, работилници и слично во текот на учебната година ја поттикнува свеста кај учениците за одржување на хигиената. Дежурните наставници за време на одморите, а сите други за време на часовите се грижат и интервенираат во однос на хигиената во училиштето и училишниот двор.

Училишната Програма за грижа на здравјето на учениците опфаќа реализација на програма за вакцинација на учениците, систематски прегледи и прегледи на забите, предавања, работилници за унапредување на здравјето, грижа за личната хигиена и одржување на хигиената во училиштето, едукација за здрава исхрана, превенција од зависности, борба против ХИВ/СИДА и СПИ.

- ***Систематски прегледи***

- Со систематски прегледи ќе бидат опфатени учениците од I, III, V и VII одделение, а со стоматолошките систематски преглади се опфатени сите ученици. Истите се реализираат во училиштата во присуство на одделенскиот раководител или раководителот на паралелката.
- При запишувањето на децата во прво одделение задолжително се бара и потврда за редовни стоматолошки прегледи за детето како услов за запишување.
- Училиштето задолжително ги праќа сите вработени еднаш во годината на систематски преглед и бактериолошки испитување

- ***Вакцинирање***

- Со календарот за имунизација и вакцинација опфатени се учениците на 6 – 7 години и на 12 –13 години. При вакцинирањето на малите ученици задолжително е присуство на нивните родители, а за поголемите присуство на одделенскиот раководител.
- При запишувањето на децата во прво одделение задолжително се бара и потврда за примени вакцини за детето како услов за запишување.

- ***Едукација за хигиена и здрава исхрана***

Едукативни предавања за одржување на хигиената при користење на тоалет и пред и после јадење. Свеста за важноста од здравата исхрана како важен фактор за здравјето на учениците се поттикнува преку предавања кои ги организира училиштето, работилници и индивидуални совети за учениците.

Програма за грижа на здравјето

Планирана програмска активност	Цел на активноста	Реализатор	Време на реализација	Очекувани исходи и ефекти
Осигурување на учениците	Превенција за обештетување од повреди	Училиште	Септември	Надомест за евентуални повреди
Исхрана во училиштето квалитет на достапна храна	Обезбедување на квалитетна и здрава храна за учениците	Училиште	Септември	Квалитетна и здрава храна за учениците во училиштето
Вакцини	Да се обезбеди заштита и превенција	Здравствена установа	Во текот на годината	Заштита и превенција
Систематски прегледи	Преземање мерки за заштита и превенција; навремено откривање на евентуални болести	Здравствена установа	Во текот на годината	Заштита на здравјето и навремено лечење од евентуални заболувања
Едукација на учениците на тема Здрава храна за добро здравје-Животни вештини	Формирање здрави навики за исхрана на учениците	Одговорни наставници	Ноември	Подигање на јавна свест
Предавање на тема – Заразни болести	Мерки за заштита и превенција од заразни болести	Стручно лице	Декември	Мерки за заштита и превенција од заразни болести
Одржување на хигиената во домот и училиштето	Подобрување на хигиената во домот и училиштето	Наставници од одделенска и предметна настава	Феуруари	Подобрување на хигиената во домот и училиштето
Залевање на заби	Заштита и превенција на забите	Амбуланта	Март	Заштита и превенција на забите
Одбележување на 7 април- Светскиот ден на здравјето	Негување и чување на здравјето на учениците	Наставници од одделенска и предметна настава	Април	Негување и чување на здравјето на учениците
Грижа за учениците со здравствени проблеми-хронично болни	Да им се помогне на учениците со здравствени проблеми	Наставници од одделенска и предметна настава	Мај	Едуцирани ученици за заштита од сезонски заболувања
Животни вештини - Употреба на	Едукација за превенција од ХИВ/СИДА/СПИ	Наставници од предметна	Јуни	Подигање на јавна свест

кондоми,кондоми без предрасуди		настава – IX одделение		
Поддршка и превенирање на учениците од зависности	Заштита и превенција	Педагог и психолог	Во текот на годината	Едукација на учениците

14. Училишна клима и односи во училиштето

Почитувањето и единството на сите вработени во целокупниот живот и работата на училиштето е на високо ниво. Позитивниот и професионален однос меѓу вработените и учениците е причина за поширока промоција на училиштето со активностите што се реализираат во него и надвор од него. Ученикот претставува најважниот субјект во училиштето, со свои права но и свои обврски, задачи и должности кои максимално треба да ги почитува и исполнува, развивајќи ги сите позитивни страни на својата линост и идентитет.

Дисциплина

Со цел подобрување и одржување на дисциплината во училиштето (на учениците и вработените) се изготвува план според кој се определуваат одговорни – дежурни наставници и дежурни ученици во училишниот ходник и училишниот двор во текот на работниот ден. Дежурниот наставник е задолжен да води писмена евиденција за тековни случувања за време на часови и одмори. Се определуваат дежурни ученици кои исто така треба да водат писмена евиденција за тековните случувања во училишниот ходник и да ги евидентираат сите субјекти кои ќе го посетат училиштето. Дежурните ученици се одговорни за навремено ѕвонење помеѓу часовите за редот, дисциплината, хигиената и обезбедување на непречена реализација на наставата.

Естетско и функционално уредување на просторот во училиштето

Учениците треба да имаат максимално одговорен однос кон условите во кои работи училиштето, кон инвентарот, средствата и наставните материјали. Вработените и учениците имаат развиено одговорен однос кон уредувањето и одржувањето на просторот и опкружувањето на училиштето, заеднички се грижат за уредување на паноата во училниците, одржување на катчињата со ученички изработки во училишниот ходник, тековно одржување на хигиената во училишниот двор и чување на училишниот инвентар. Во текот на учебната 2019/2020 година, со реализација на Проектот за меѓутеничка интеграција во образованието училиштето ќе посвети внимание на уредување на ходници и заеднички простории во училиштата со балансиран приод водејќи сметка за мултикултурализмот во училиштето.

Етички кодекси

Изложените вредности и норми на Етичкиот кодекс се задолжителни за сите вработени, ученици и родители во ООУ "Свети Кирил и Методиј" . Со овој кодекс сите се обврзуваат, со својата чест, дека ќе се придржуваат кон овие определби и норми како составен дел од својата професионална работа. Односите во училиштето се градат врз основа на достоинството и самодостоинството. Сите меѓусебно се почитуваат. Никој не навредува и не повредува друг.

Во училиштето нема место за насилство, притисок и поткуп. Не е дозволена корупција, морално и сексуално злоставување. Туѓи ни се невоспитаноста, непристојноста и секој вид неморално и нечесно однесување - воопшто однесување кое е спротивно на граѓанските и етички и морални вредности.

План за поддршка на ученици кои подолго отсуствуваат од настава

Конкретна цел	Активности	Вклучени субјекти	Инструменти	Временска рамка	Очекувани резултати
Информирање за причините за отсуство	-разговор со родителите од овие ученици -консултации,извештаи и мислења од здравствени и др. установи	-стручни соработници -родители -стручни лица од др.институции -директор	Анкета -Гудинаф тест -мислење од надлежни институции	Континуирано во текот на целата учебна година	-прибрани податоци
Изработка на индивидуален план за ученикот	-прилагодување на содржините, -консултации со одделенските и предметните наставници -водење на ученичко Досие - следење	-стручни соработници -родители -наставници -одделенски раководители -стручни лица од други институции -директор	-Планирање -Стручна литература	Континуирано во текот на целата учебна година	-изработен индивидуален образовен план
Давање насоки и упатства на наставниците за работа со	-одредување на методи на работа -следење на часови -давање насоки и	-ученици -стручни соработници -родители	Наставни средства и помагала	Континуирано додека има потреба	-дадени насоки и упатства -изведени се планирани

учениците кои подоло отсуствуваат од настава	упатства -континуирана соработка со сите наставници -проверување на ученикот со соодветни методи -информирање на родителите	-наставници -одделенски раководители -стручни лица од др.институции -директор			активности -ученикот е проверен со соодветни методи - информирани се родителите

Еко-кодексот

Вклученоста во еколошката програма на јасен и декларативен начин покажува посветеност на училиштето за подобрување на условите во кои се учи и работи, одржување и чување на чиста средина заштитена од секаков вид на загадување.

Мултикултурализам

Училиштето планира активности во насока на меѓусебно запознавање на учениците од различни етнички групи, со цел развивање почит и однос кон различностите. Одговорниот СИТ тим, по изготвување на Програмата за меѓуетничка интеграција на училиштето, изготви акционен план за реализација на низа мултикултурни активности во редовната настава или во вонннаставните активност. Минатата учебна година, нашето училиште заедно со партнер училиштето ОУ ,,Никола Вапцаров” работеше на апликација и доби грант кој ќе се реализира оваа учебна година. И оваа учебна година училиштето ќе продолжи со заеднички активности со партнер училиштето во рамките на програмата за МИО.

Програма за годишно глобално планирање за меѓуетничка интеграција во образованието – МИО

Глобални активности	Очекувани резултати-продукт	(пред) услови	Реализатори	Термин од....до
Аналитичко следење на активностите на WEB страната на ПМИО	Сознавање на новите содржински аспекти на ПМИО	Информирање на наставниците за текот на проектот (МИО)	СИТ	Септември
Професионална информираност на наставниците за МИО активности	Професионален развој, насочување на наставниците за квалитетно водење на МИО активности	Стручна презентација, соработка со партнерските училишта во контекст на МИО во образованоето	СИТ	Септември
Имплементирање самостојни мулти – културни активности	-Развивање компетенции кај учениците за МИО (промовирање на вредности за заедничко живеење и почитувањена разликите меѓу луѓето); -Учат за сопствената и културата на другите; -Учат за соработка, толеранција, еднаквост, праведност; -Развивање вештини за решавање на конфликти	Користење на прирачници за животни вештини и Демократско учество	Наставници од I – IX одд.	Во текот на учебната година
Демократски формирана ученичка заедница (од паралелка до училиште)	Развивање на вештини на толеранција, недискриминација, соработка, еднаквост	Користење на прирачници за Демократско учество и примери на добра пракса	Наставници од I – IX одд. , стручна служба	Септември и октомври
Реализација на грант во соработка со партнер училиштето	Остварен контакт, позитивна атмосфера за соработка, дефинирани цели и ритамот на заедничките активности	Обезбедена средба на тимовите, размена и дополнување на идеи за заеднички активности	Тимовите на партнер училиштата	Во текот на учебната година
Планирање краткотрајни воннаставни заеднички активности со партнер	Потикнување взаемна почит, сфаќање на меѓусебни сличности и разлики, намалување на негативни	Реализирање заеднички активности преку непосреден контакт и	СИТ и тимот за реализација од партнер училиште, ученици,	Во текот на учебната година

училиштето Никола Вапцаров	стереотипи и предрасуди за другите, меѓусебна доверба, вештини за заедничко комуницирање	електронска комуникација	родители	
Вклученост на училишната заедница од партнер училиштето	Иницирање на демократска комуникација	Имплицирани заеднички активности преку електронска комуникација	СИТ	Во текот на учебната година
Следење на реализација на самостојни мулти – културни заеднички активности	Негување на демократски вредности на чивекови права, развивање вештини за решавање конфликти преку повратни информации	Средба на тимовите на кои се дискутира за реализација на активности на ниво на училиште и партнер училиште	СИТ	Во текот на учебната година
Изработка иконографија со мулти – културен и мулти – етнички карактер	Градење на мулти – културни и мулти – етнички вредности и различности	Сликовен и писмен матерјал, изложен во холот и училницата	СИТ и тимовите на реализација	Во текот на учебната година
Вклучување на родителите и членовите на заедницата	Промовирање и осознавање на мулти – културни и мулти – етнички концепти	Вклученост во реализацијата на учениците во МИО активности	Родители, членови на Совет на родители, членови на заедницата	Во текот на учебната година
Вклучување на Училишниот одбор во планирање и следење на МИО активности	Информирање за тековните МИО активности, активности во училиште и надвор од него	Средби на членови на Училишен одбор со тимот на училишна интеграција	СИТ , членови на Училишен одбор	Во текот на учебната година
Промоција на реализирани МИО активности	Промотивен настан на училишно ниво за МИО активности пред Управата, наставниците, родителите , претсавници од заедницата	Подготвен промотивен матерјал (постери, покани), поканети гости на настани	СИТ, наставник по информатика,ученици, родители, медиуми	Мај - јуни
ОЖВ работилници	**4 одделение** 1. III Тема: Јас и другите – Општествени односи Содржина III-8: Градење позитивен однос кон својата земја	Подготвен материјал за работилниците	Одговорни наставници од I – IX одделение	ОКТОМВРИ

	Работилница III-8.2: Претстави ја Македонија 1. II Тема: Јас и ти – интерперсонални односи Содржина II-10: Разрешување на конфликти Работилница II-10.2: Конфликтите се скалила 2. III Тема: Јас и другите – Општествени односи Содржина III-11: Развивање критички однос кон медиумите Работилница III-11.1: Приказната на другиот 3. II Тема: Јас и ти – Интерперсонални односи Содржина II-2: Формирање, одржување и прекинување на врски Работилница II-2.1: Цвеќе на пријателството 4. III Тема: Јас и другите – општествени односи Содржина III-1: Познавање на базичните човекови права Работилница III-1.2: Права и одговорности			ДЕКЕМВРИ МАЈ

	3 одделение 1. Јас и другите – општествени односи – почитување на другите *И различните можат да се дружат* 2. Јас и ти – Интерперсонални односи *Роденденот на Орхан* 3. Градење на чувство за општа-цивилизациска припадност *Да го запознаеме светот* 4. Почитување на другите (недискриминација) *Направи свој отпечаток* 5. Јас и околината – однос кон надворешната средина *Ја разубавувамеучилницата* – новогодишни празници **5 Одделение** Градење позитивен однос кон својата земја – Работилница: Претстави ја Македонија Прифаќање сличности и разлики - Работилница: Од важно, поважно Разрешување конфликти - Работилница: Конфликтите се скалила – стр. 116 Разрешување конфликти - Работилница: Извор на конфликтите Познавање на базичните човекови права - Работилница: Права и одговорности			СЕПТЕМВРИ ОКТОМВРИ ФЕВРУАРИ МАРТ МАРТ

Односи меѓу сите структури

Училиштето во рамките на дебатите на училишниот парламент ги анализира критичките точки во комуникација помеѓу ученици-наставници. Оваа учебна година училиштето треба да формира Тим од ученици, наставници и родители кои ќе имаат задача да направат анализа на критичките точки во комуникацијата помеѓу одредени структури во училиштето (ученици-наставници- родители-директор-помошник дитектор-стручна служба-технички кадар). За учебната 2019/2020 година се планира реализација на заеднички состаноци – работилници, дебати на кои ќе се разгледуваат можните слабости на комуникацијата и воедно се предлагаат нови начини на комуницирање. Со цел подигнување на меѓусебната соработка и доверба се планира реализација на заеднички прослави на верски празници, заеднички посети или излети, соработка со родителите, соработка со НВО и Здруженија за поддршка на родители со деца со посебни образовни потреби за успешно интегрирање на сите ученици и обезбедување поддршка на родителите. Една од задачите на која ќе се посветиме во наредната учебна година е реализација на едукативни работилници со Совет на родители на кои интерактивно ќе се разработуваат теми: Надминување на стереотипи и предрасуди, и Спречување на конфликти со чија помош родителите ќе се вклучат во поттикнување на меѓусебната соработка

15. Професионален развој на образовниот кадар

-Детектирање на потребите и приоритетите

Во интерес на унапредување на професионалниот развој на образовниот кадар во нашето училиште извршена е анкета на вработените за нивните потреби за професионален развој (посета од обуки и семинари). Од извршеното анкетирање на наставниците се добиени следните податоци:

Потребни обуки - теми	Број на наставници
Обуки за индивидуална работа и помош на ученици со ПОП	22
Обуки за работа со талентирани деца	5
Обуки поврзани со музичко образование	2
Обуки за користење одредени компјутерски програми	10
Обука за менаџирање на конфликти	7

-Активности за професионален развој

Со утврдување на потребите за професионалниот развој на вработените се планира организација и реализација на интерни обуки, семинари, работилници од кои имаат потреба наставниците и дисеминации од проектите кои ќе ги реализараат нашите наставници за своите колеги од централното и подрачното училиште. Пред почетокот на секоја учебна година во училиштето се прави евалуација и од неа произлегуваат наредните приоритети за професионален развој. Во согласност со финансиските можности на училиштето се планираат и други посети на обуки кои ги одржуваат овластени обучувачи.

-Личен и професионален развој

Училиштето изготвува акциски план со планирани активности. Се планираат различни видови на организирање и пренесување на знаења или размена на професионално искуство, преку професионалните активи, организирање на отворени часови и работилници во текот на целата учебна година. Во текот на наставната година се реализираат посети и анализина наставни часови кај секој наставник. По посетата на часот наставникот реализира консултација со тимот кој го посетил (директор, помошник директор, педагог и психолог) и притоа му се укажува на јаките и слабите страни од часот со насоки за надминување на пропустите и унапредување на професионалниот развој.

- ***Хоризонтално учење***

Се планираат различни видови на организирање и пренесување на знаења или размена на професионалното искуство преку професионалните активи, организирање на отворени часови, работилници. Училиштето изготвува акциски план со планирани активности, носители на тие активности, време на реализација, очекувани исходи, начин на следење, критериуми за успех.

Тимска работа и училишна клима

Во нашето училиште се предвидуваат форми на поттикнување на попродуктивна соработка помеѓу наставниците, да се одржуваат ефективни состаноци со конкретни заклучоци, предлози и мерки се со цел да се зголеми взаемното почитување и доверба, конструктивно решавање на проблемски ситуации, отворена комуникација, почитување на мислењето на секој поединец, да се биде критичен и самокритичен.

Програма за професионален развој на образовниот кадар

Компетенции	**Тема, опсервација**	**Активности и форми на професионален развој**	**Очекувани исходи**	**Вид на професионален развој**	**Потребни ресурси**	**Носител на активности**	**Време на реализација**
Воведување, следење, активно усвојување, актуелни, современи, иновативни, професионални знаења, концепти	-Слушањето музика поттик за оптимална клима во одделението -Карактеристики на успешна квалитетна настава (I, II и III дел) -Интерактивен пристап во наставата како едукативна поддршка на ученикот -Развој на социјалните способности кај ученикот	Заедничко учење, консултации, индивидуално проучување на, стручни извори	Усвоени, автоматизирани, професионални знаења, вредности за примена во наставата, нејзино унапредување	Индивидуален во училиште	Стручна литература, учебници	Тимот на професиона лен развој	Континуирано

	-Примена на креативни вештини за развој на креативноста кај ученикот -Слушањето музика поттик за оптимална клима во одделението -Карактеристики на успешна квалитетна настава (I, II и III дел) -Интерактивен пристап во наставата како едукативна поддршка на ученикот -Развој на социјалните способности кај ученикот -Примена на креативни вештини за развој на креативноста кај ученикот						
Подготовка на процесионалниот тек на изработката на Самоевалуацијата	Аналитичко проучување на секое подрачје од самоевалуацијата	Заедничко учење, соработка меѓу наставниот кадар	Успешна изработка на документот	Индивидуален и групен во рамките на училиштето	Педагошки документи, ЗОО, стручна литература, емпириски инструменти	Севкупниот наставен кадар	Септември, октомври 2019
Иницирање на компетентното функционирање на работата на	Интерактивна размена на добри практики меѓу наставниците од	Заедничко учење, дискусии, консултации, индивидуален	Поттикнување на стручната креативност на наставниот	Интерен во училиштето	Стручна литература, учебници, работни	Тимот на професиона лен развој	Во текот на годината

стручните активи од I – IX одделение	различни наставни предмети и одделенија	пристап	кадар		листови, интернет		
Сознавање на компетентноста на актуелната образовна технологија во наставниот процес	Процесен апликативен тек на импликациите на образовната технологија	Фрекфентна импликација на образовната технологија	Вешто користење на иновативните трендови на образовната технологија	Индивидуален и групен пристап	Интернет, стручна литература	Севкупен наставен кадар	Во текот на годината
Емпириско истражување на педагошки проблем	Испитување на ставови на наставниците и стручните соработници за потреба и примена на професионалниот развој на наставниците и стручните соработници	Индивидуален пристап	Стручна вештина за облективната процена на содржината на истражувањето	Индивидуален во училиштето	Стручна литература, инструмент за истражувањ е	Тим на професиона лен развој	Март 2019 година
Развивање на ефективна соработка со советот на родители	Презентирање професионални искуства за позитивен развој на учениците	Заедничко учење, дискусии, индивидуален пристап	Пимена на стекнатите знаења за иницирање на соработка со родители	Интерен во училиште	Стручна литература, ученички портфолија	Тимот на професиона лен развој	Во текот на годината

16. Вклученост на семејствата во училиштето

-Во животот и работата на училиштето

Во учебната 2019/20 година училиштето треба да ги информира семејствата на учениците за работата на училиштето и успехот на учениците. Преку индивидуалните и групни родителски средби, седниците на Совет на родители, информативните списанија (брошури), родителите редовно се информираа за работењето на училиштето. Активно се вклучуваа во организација на спортски манифестации и ликовни изложби, организација и реализација на приредби, излети и научни посети, поставување на декор, украсување на училиштето, реализација на предавања за унапредување на здравјето и реализација на настава (експерти од одредени професии).

-Во процесот на учење

Соработката со семејствата на учениците е од особена важност за подобрување на успехот, дисциплината, поведението и изостаноците на ученикот. Соработката со одделенскиот раководител, наставниците, психологот, со цел континуирано и редовно информирање на родителот на ученикот, придонесува за надминување на пројавените проблеми. Преку соработката на одделенскиот раководител со стручната служба, родителите навремено се информирани за индивидуалниот напредок на нивното дете, социјализација, адаптација и детектирани проблеми кај ученикот. Родителите и семејството имаат увид во начинот и условите за работа во училиштето, реализација на наставата, напредокот на учениците и проектите кои се реализираат во училиштето.

-Во активностите на училиштето

Училиштето ги вклучува родителите при реализацијата на екскурзии, воннаставни активности, училишен продажен хепенинг, натпревари, приредби, манифестации, промоции и др. Информирањето и соработката меѓу училиштето и родителите се остваруваше преку: општи родителски средби, индивидуални средби со родителите, телефонски и писмени контакти, состаноци на Советот на родители, семејно советување, посета на отворени часови, работилници со родители на критични групи ученици, вклучување во проекти и работилници кои се реализираат во училиштето.

-Во донесување одлуки

Состаноците на Советот на родители се одржуваа со цел – осовременување на условите за работа и унапредување на реализација на наставата и воннаставните активности во училиштето. Во учебната 2019/20 год. Советот на родители треба да одржи средби на кои родителите ќе бидат информирани за актуелните состојби во нашето училиште. Родителите активно учествуваат во избор на компанија за осигурување, фирма за фотографирање, организирана исхрана за ученици, организирање екскурзии за

учениците, носење ученички униформи. Во Совет на родители е вклучен родител како претставник од секое одделение. Советот на родители се ангажира за подобрување на успехот и поведението на учениците, односот на ученикот со наставникот и соучениците, намалување на изостаноците, осовременување на наставата и нејзино прилагодување на потребите на учениците.

-Едукација на семејството

Родителите **усно** и **писмено** се известуваат за успехот, дисциплината, поведението и изостаноците на ученикот и во соработка со нив се работи на помош на ученикот за надминување на пројавените проблеми. Преку соработката на одделенскиот раководител со стручната служба, родителите навремено се информираат за индивидуалниот напредок на нивното дете, социјализација, адаптација и детектирани проблеми на ученикот. Родителите и семејството имаат увид во начинот и условите за работа во училиштето, реализација на наставата, напредокот на учениците и проектите кои се реализираат во училиштето. Соработката со родителите се остварува преку: општи родителски средби, индивидуални средби со родителите, телефонски и писмени контакти, посета на семејството на ученикот (класен раководител, психолог, педагог и директор), состаноци на **Советот на родители**, семејно советување, работилници со родители на критични групи ученици, информирање, вклучување во проекти и работилници кои се реализираат во училиштето, типизирани предавања и третирање на теми преку соопштенија, флаери, плакети, брошури и слично.

-Изработка на брошури за родители

Училиштето има формирано тим за изработка на информативни списанија кои се во вид на брошури и информатори во кои ќе бидат наведени сите потребни информации за плановите на училиштето во учебната 2019/20 година, податоци за наставниците и приемните денови, информации за напредокот на учениците, планови за активности во училиштето и други актуелни прашања.

17. Комуникација со јавноста и промоција на училиштето

Планирана програмска активност	Време на реализација	Реализатор	Исходи и ефекти
Соработка со средни училишта	Континуирано	Стручна служба	Сознание за запишани ученици и информација за запишување
Соработка со факултетите	Континуирано	Стручна служба, наставници	Менторство на студенти и приправници
Соработка со Општина Центар	Континуирано	Училиштето и ОЦ	Заеднички активности
Соработка со British council	Континуирано	Училиштето и British council	Заеднички активности
Соработка со Кинескиот центар Конфуциј	Континуирано	Училиштето и Кинескиот центар Конфуциј	Заеднички активности
Соработка со библиотеки	Континуирано	Училиштето и библиотеки	Заеднички активности
Соработка со музеи	Континуирано	Училиштето и музеј	Запознавање со историјата, културата, традицијата, наследството и минатото
Соработка со кина и театри	Континуирано	Училиштето, кината и театрите	Поттикнување на љубовта на филмската и театарската уметност
Соработка со ЈУДКЦ Карпош	Континуирано	Училиштето и ЈУДКЦ Карпош	Заеднички активности
Соработка со Goethe Institut	Континуирано	Училиштето и Goethe Institut	Заеднички активности
Соработка со Здружение совет за грижи и воспитување на децата на град Скопје	Континуирано	Училиштето и Здружение совет за грижи и воспитување на децата на град Скопје	Заеднички активности
Соработка со РСБСП	Континуирано	Училиштето и РСБСП	Заеднички активности
Соработка со Пакомак	Континуирано	Училиштето и Пакомак	Заеднички активности

Соработка со издавачки куќи	Континуирано	Училиштето и издавачките куќи	Заеднички активности
Соработка со Здравствен Дом Битпазар	Континуирано	Училиштето и здравствениот дом	Заеднички активности
Соработка со Црвен крст	Континуирано	Училиштето и Црвен крст	Заеднички активности
Соработка со НВО Хера	Континуирано	Училиштето и НВО Хера	Заеднички активности
Соработка со училишта со посебни потреби	Континуирано	Училиштето и училиштата со посебни потреби	Заеднички активности
Соработка со еколошки организации	Континуирано	Училиштето и еколошките организации	Заеднички активности
Соработка со спортски здружениа	Континуирано	Училиштето и спортските здруженија	Заеднички активности
Соработка со агенции	Континуирано	Училиштето и најразновидни агенции	Заеднички активности
Соработка со Здружението за дислексија Ајнштајн-Скопје	Континуирано	Училиштето и Здружението	Заеднички активности

Медиуми (со цел промоција на училиштето)

Планирана програмска активност	Време на реализација	Реализатор	Содржини на објавување	Очекувани исходи и ефекти
ПЕЧАТЕНИ МЕДИУМИ				
Објавување на материјал (текст и слики) во списанијата: НАШ СВЕТ, ДРУГАРЧЕ, РАЗВИГОР и ЦЕНТАР	Во текот на годината	Одговорни наставници и ученици	Ликовни галерии, хепенинзи, патронен празник, саем на книгата, значајни манифестации и постигања на учениците	Афирмирање на училиштето
ЕЛЕКТРОНСКИ МЕДИУМИ				
Македонска телевизија во емисијата „SBOH" и утрински програми	Во времето на денот на училиштето	Одговорни наставници и ученици	Забавни содржини посветени на патрониот празник	Промовирање на постигањата
ИНТЕРНЕТ WEB страна на училиштето	Во текот на годината	Одговорни наставници	Брошура - билтен Годишна програма, Годишен и полугодишен извештај и др.	Транспарентно информирање за работата на училиштето

Прилог бр 1: Годишна програма за работа на Директорот

Програма за работа на директор Вилма Поповиќ

Основа за планирање на работата на директорот на училиштето е законската регулатива и потребите на корисниците на услугите - ученици и родители, како и подобрување на условите за учење и подучување на реализаторите на воспитно-образовниот процес. Раководен орган на училиштето е директорот. При вршењето на својата раководна и менаџерска функција директорот ќе се раководи од неговата програма за работа на училиштето.

Обврски на современиот директор:

- да обезбедува услови за најефикасно давање на воспитно-образовни, научно-истражувачки, едукативни, развојни и информатички услуги.
- да обезбедува стратегија за развој на училиштето која нема да биде подложна на влијание од окружувањето и на чести промени и нестабилност.
- да обезбедува услови на организција, да ги задоволат барањата на оние државни органи кои ја контролираат нејзината работа (МОН, БРО, Државен просветен инспекторат и др.)
- да обезбеди континуирано користење информатичкиот систем кој ќе овозможи ползување на достигањата кај другите, но и нудење на своите достигања во науката, воспитанието, образованието, образовната технологија.
- да делува како авторитет кој компетентно и одговорно ги води организацијата, раководењето, мотивирањето и контрола над работата.

I. Водство		
1.1. Стратешко водство **1.2. Училишна клима и култура** **1.3. Соработка со родителите и заедницата**	**Носители и соработници**	**Време на реализација**
1.1 - Влијание на вработените во училиштето да ги претставуваат прифатените вредности во училиштето во опкружувањето и пошироко - Избирање на стилови на водство и примена согласно ситуацијата - Вложување во развојот на идентификуваните водачи, формирање тимови, давање ресурси и слобода за дејствување - Остварување континуирана соработка со органите и телата во училиштето	Стручна служба, наставници	Континуирано

1.2 - Воспоставување механизми за поддршка на наставниците и учениците со што придонесува за нивни високи постигања - Превземање активности за одржување на постојано поттикнувачка атмосвера и градење позитивна клима на прифаќање и почитување на сите - Воспоставување на систем што обезбедува сите ученици да се чувствуваат безбедни и прифатени вклучувајќи ги и учениците со ПОП - Воспоставување процедури што обезбедуваат култура на транспарентност и одговорност - Поставување висики и достижни очекувања од учениците и вработените - Воспоставување хоризонтална и вертикална соработка во сите стручни тела во училиштето - Обезбедување принцип на '' отворена врата'' за соработка со наставниците, родителите, локалната заедница и бизнис сектор - Обезбедување услови за реализација за активности од областа на инклузија мултикултурализам, меѓуетничка интеграција, екологија и др.	Надлежни институции, општина, наставници, вработени, , директор	Континуирано
1.3 - Информирање на локалната самоуправа за потребите на училиштето и обезбедување подршка - Соработка со локалната заедница при справување со кризни ситуации што ги засегаат училиштето и локалната заедница (непогоди, епидемии, насилство и слично) - Презентирање на работата на училиштето и промовирање преку постигањата на учениците и наставниците - Заедничка реализација на превентивни, хуманитарни и културни активности со локалната заедница - Соработка со граѓанскиот сектор и активно вклучување на вработените и учениците во проекти од интерес на заедницата и на училиштето - Соработка со соодветни невладини здруженија за заштина и поддршка на младите - Соработка со институции надлежни за образованието- МОН, БРО, ДПИ , ДИЦ и др. - Обезбедување услови за соработка со други училишта - Реализација на планирани активности со родителите во одделни сегменти во воспитно образовниот процес	Директор , педагог, психолог, наставници, Општина Центар	Континуирано

II. Раководење со човечки ресурси		
2.1 Комуникација и односи со јавност **2.2 Унапредување на човечките односи** **2.3 Професионален и кариерен развој** **2.4 Обезбедување кадар, работно воведување и ангажирање**		
2.1 - Формирање тимови за односи со јавноста и изготвување акционен план и програма за презентација на училиштето - Воспоставување и одржување јасен систем на комуникација во училиштето и средината - Комуницирање со вработените континуирано, непосредно во писмена и во електронска форма - Користење на различни видово и приоди во формална и неформална комуникација - Применување на позитивен модел на комуникациски вештини со вработените - Приспособување на начинот на комуникација за надминување на недоразбирањата - Планирање на состаноците и навремено информирање на учесниците - Конструктивно насочување на дискусиите за време на состаноците - Градење стратегија за одржување на угледот на училиштето - Реализација на планот за привлекување на ученици како резултат на квалитетот на вработените и наставата во училиштето - Следење на осипувањето и градење стратегија за негово намалување во училиштето	Педагог, психолог, наставници	Континуирано
2.2 - Градење јасен приод за развој на меѓуетничките односи и надминување на конфликтите - Учество во разрешување конфликти и градење доброи меѓучовечки односи - Водење на грижа при распределба на работните ангажмани на вработените - Развивање на клима и култура кои го подржуват вклучувањето на вработените во донесувањето одлуки, поставување цели и креирање промени	Педагог, психолог, наставници	Континуирано
2.3 - Анализирање на ефективноста на сопственото работење и изготвување личен план за професионален развој - Воспоставување систем за интерно стручно усовршување на вработените (предавања, работилници) - Менаџирање со активностите предвидени во годишниот план за професионален развој - Користење на различни инструменти за евалуација на работата	Педагог, психолог, наставници	Континуирано

2.4 - Планирање на персонална соработка со институциите - Спроведување интервју со потенцијални кандидати за вработување - Обезбедување стручен и компетентен кадар - Континуирано следење на работата на сите вработени и обезбедување соодветна подршка - Препознавање и наградување на индивидуални постигнувања	Педагог, психолог наставници	Континуирано
III. Педагошко раководење на училиштето		
3.1 Планирање **3.2 Подршка на наставата и учењето** **3.3 Обезбедување квалитет (евалуација, самоевалуација и развој)** **3.4 Создавање здрава, безбедна и демократска средина за учење и развој на ученикот**		
3.1 - Градење систем за вклучување на предлозите на вработените во планирањето на работата на училиштето - Изготвување годишни, оперативни и неделни планови за сопствената работа - Ревидирање на програмите краткорочно, среднорочно и долгорочно - Презентирање на годишните планирања пред органите и телата на училиштето и пред локалната заедница - Иницирање и насочување активности за иновација во наставата	Наставници, координатори на тимови , стручна служба	Континуирано
3.2 - Воспоставување процедури за планирање на наставата и на вонннаставните активности - Подршка на наставниците при планирањето - Изработка и користење инструменти за следење на наставата - Следење наставни часови и давање повратни информации		
3.3 - Следење на ефективноста од реализацијата на училишните планови и програми - Поддршка на тимовите за изработка на самоевалуацијата - Водење советодавно – инструктивни разговори со наставниците, учениците и родителите - Обезбедување размена на добри практики на иновативна настава во рамките на училиштето и со други училишта вклучувајќи и користење на современо образовна технологија		

3.4 - Обезбедување грижа од страна на сите во училиштето за физичката средина, изглед, хигиена и слично - Обезбедување услови за безбедно опкружување и заштита на учениците од насилство и злоупотреба - Формирање инклузивни тимови - Обезбедување активности за запознавање со културите на заедниците што живеат во РМ - Создавање услови за вклучување на учениците во животот на училиштето и непречена работа на ученичките организации	Директор, Стручна служба	Континуирано

IV. Финансиско раководење	
4.1 Раководење со финансиските ресурси **4.2 Раководење со материјалните ресурси**	
4.1 - Пронаоѓање можни извори на дополнително финансирање и дополнителни средства за училиштето - Следење на наменското трошење на средствата во согласност со одобрениот буџет - Информирање на органите и телата во училиштето за трошење на финансиските сретства - Навремено исполнување на финансиските обврски - Следење на постапките за реализирање на јавните набавки согласно законот - Обезбедување услови за транспарентно усвојување на завршната сметка	Континуирано
4.2 - Реализација на планот и распоредот за максимално коистење на расположивите капацитети за изведување на наставата и вонннаставните активности во согласно со потребите - Реализација во обезбедување на потребни материјални ресурси за одвивање на наставата - Вклучување на вработените во планирањето на буџетот и информирање за негоба прераспределба - Обезбедување на материјални ресурси за непречено одвивање на наставата	

V. Законско и административно работење на училиштето		
5.1 Примена на законски и под законски акти **5.2 Изработка и примена на интерни акти и документација** **5.3 Раководење со административните процеси** **5.4 Примена на информациските системи во училиштето**		
5.1 - Обезбедување примена на законската регулатива во училиштето - Воспоставување систем за информирање на вработените и претставниците од училишните органи и тела за релевантни законски прописи	Педагог, претседатели на активи, одделенски наставници, родители секретар, училишен одбор	Континуирано
5.2 - Организирање и учество во работата на тимовите за изработка на интерни акти - Носење интерни акти во сопствена надлежност - Обезбедување доследно спроведување на интерните акти - Спроведување одлули донесени од училишниот одбор	Педагог ,психолог ,наставници	Континуирано
5.3 - Организирање и следење на работата на вработените и обезбедување соодветни услови - Доделување задачи на вработените, обезбедување почитување поцитување на рокови и непосредно раководење со процесот - Воспоставување добро организиран систем за административни работи во училиштето		Континуирано
5.4 - Обезбедување услови за развој и функционирање на информациските системи - Обезбедување услови за сеопфатна електронска евиденција на сите активности на училиштето - Користење информациски системи во секојдневната работа		Континуирано

Прилог бр 2: Годишна програма за работа на заменик директор

Помошник директор: Валентина Лена Вељан

Планирана програмска активност	**Време на реализација**	**Реализатор**	**Извори/ ресурси**	**Очекувани ефекти**
Соработка со наставниците и родителите со цел подобрување на комуникацијата наставник,родител и ученик.	Август - Септември	Помошник директор	Кодекс на училиштето	Успешна реализација на планот за подобрување на дисциплината во училиштето
Подготовка на забавна програма за одбележување на Новата Учебна 2019/2020година.	Август	Помошник директор, одделенски наставници	Состаноци и договор на ниво на стручен актив на одделенски наставници	Позитивна училишна клима
Совет на родители – одговорно лице	Септември - Јуни	Помошник директор	Разгледување на документи, изготвување на записник	Навремено информирање на родителите за тековните случувања во училиштето Соработка со родителите
Изготвување распоред на дежурни наставници	Во текот на целата учебна година	Помошник директор, одделенски и предметни наставници	Распоред	Навремено истакнување и почитување на распоредот на дежурни наставници
Изготвување на распоред на однапред најавени отсуства на	Во текот на целата учебна година	Помошник директор, одделенски и	Распоред	Одвивање на непречена настава

наставници		предметни наставници		
Соработка со сите училишта во Општината и пошироко	Во текот на целата учебна година	Помошник директор и училиштата	Состаноци, договори, реализација на проекти	Реализирани заеднички проекти
Учество на одделенски и наставнички совет	Во текот на целата учебна година	Помошник директор	Состаноци, консултации, договори	Активно учество во работата на советите Водење записник на Одделенски совет VI-IX одделение
Увид во педагошката евиденција и документација на наставниците	Во текот на целата учебна година	Помошник директор и класни раководители	Консултации со класните раководители	Навремено извршување на работните задачи на наставниците
Учество во работата на комисиите за планирање и реализирање на Програмата за екскурзии	Август , Април, Мај , Јуни	Помошник директор, комисија за екскурзии	Програма за екскурзии, состаноци, отварање на понуди	Успешно реализирање на ученички екскурзии
Организирање и спроведување на училишните натпревари	Прво полугодие	Помошник директор, одделенски и предметни наставници	Програма за училишни натпревари	Реализирање на училишни натпревари
Учество во изработка на Годишна програма, Полугодишен извештај и Годишен извештај	Во текот на годината	Помошник директор, директор, педагог и психолог	Годишни и полугодишни програми	Планирање на работата на училиштето
Посета и анализа на часови во одделенска и предметна настава	Во текот на учебната година	Помошник директор, директор, педагог и психолог	Дневна подготовка, чек листи за посета на час	Подобрување на наставниот процес
Изготување распоред за	Во текот на учебната	Помошник	Дневна подготовка, чек	Подобрување на наставниот

нагледни часови и посета на истите	година	директор, директор, педагог и психолог	листи за посета на час	процес
Учество на спортски натпревари организирани од страна на Општината	Во текот на учебната година	Помошник директор	Дописи	Реализација на програмата на Општина Центар
Соработка со БРО, МОН и други институции	Во текот на учебната година	Помошник директор	Дописи, табели	Успешна соработка

Прилог бр 3: Годишна програма на педагог

Педагог: Маја Ѓорчевска-Затуроска

I	**Работа со ученици**
II	**Работа со наставници**
III	**Работа со родители**
IV	**Соработка со заедницата**
V	**Професионален развој и професионална соработка**
VI	**Аналитичко - истражувачка работа**
VII	**Училишна структура, организација и култура**

Подрачје I: Работа со ученици		
Потподрачје: Поддршка на учениците во учењето		
Активности	**Време за реализација**	**Соработници**
1. Планирање работа во работилници со учениците 2. Индивидуално или групно подучување на учениците на техниките за учење 3. Подготвување, приспособување, предлагање и применување соодветни стратегии за поучување 4. Учество во приспособување наставни содржини за конкретни ученици согласно нивните потреби и можности	Континуирано	Психолог Наставници
Потподрачје: Следење и поддршка на развојот на учениците		
Активности	**Време за реализација**	**Соработници**

1. Идентификување и користење стратегии за справување со кризни состојби на учениците или нивно несоодветно однесување 2. Поддршка во организација и реализација на воннаставните активности на учениците во училиштето 3. Решавање на воспитни ситуации со примена на современи модели за педагошко водење 4. Планирање, организирање и реализирање на превентивни работилници (болести, независност, психотропни супстанци)	Континуирано	Директор Тимови Наставници Психолог
Подрачје II: Работа со наставници		
Потподрачје: Поддршка на наставниците за планирање и реализирање на воспитно – образовниот процес и самоевалуацијата		
Активности	**Време за реализација**	**Соработници**
1. Давање на стручна помош во подготовката и реализацијата на наставата 2. Помош на наставниците во изготвување на инструменти за вреднување и самовреднување на постигањата на учениците 3. Промовирање на иновативни приоди во наставата 4. Поддршка на наставниците при самовреднувањето	Континуирано	Наставници Директор Психолог
Потподрачје: Поддршка на наставниците за работа со учениците		
Активности	**Време за реализација**	**Соработници**
1. Идентификација на надарени ученици 2. Примена на соодветни методи во работата со ученици со различни лични карактеристики 3. Демонстрирање на различни приоди во учењето кои ќе им помогнат на учениците во учењето	Континуирано	Наставници Дефектолог Психолог
ПодрачјеIII : Работа со родители		

Потподрачје: Индивидуални и групни советувања и консултации со родителите		
Активности	**Време за реализација**	**Соработници**
1. Поддршка на родителите во работата со деца со посебни образовни потреби 2. Користење на различни методи за индивидуални и групни советувања на родители	Континуирано	Психолог Родители
Подрачје IV : Соработка со заедницата		
Потподрачје: Соработка со локалната заедница		
Активности	**Време за реализација**	**Соработници**
1. Остварување на контакти со соодветни фирми во кои може да се реализира истражувачка настава 2. Остварување на контакти со средни училишта за информирање на учениците за нивното понатамошно образование	Континуирано	Локална заедница Ученици Наставници Психолог
Подрачје V: Професионален развој и професионална соработка		
Потподрачје: Поддршка на професионалниот развој и соработката во училиштето		
Активности	**Време за реализација**	**Соработници**
1. Учество во изготвување на програмата за работа на наставниците - приправници 2. Водење документација за професионална ориентација на воспитно-образовниот кадар 3. Упатување на наставниците во основните професионални компетенции	Континуирано	Наставници Наставници - приправници
Подрачје VI: Аналитичко - истражувачка работа		
Потподрачје: Истражување на воспитно – образовната работа		
Активности	**Време за реализација**	**Соработници**
1. Спроведување на акциско истражување за подобрување на наставата 2. Учество во акциски истражувања 3. Интерпретација на сознанијата од акциското истражување и предлагање на наредни	Второ полугодие	Директор Наставници Психолог

активности		Ученици
Подрачје VII: Училишна структура, организација и култура		
Потподтачје: Училишна структура и организација		
Активности	**Време за реализација**	**Соработници**
1. Користење на инструменти за следење на наставата 2. Интерпретација на добиените сознанија 3. Примена на нови стратегии за подобрување на наставата 4. Следење на педагошка документација и евиденција 5. Учество во формирање на паралелки 6. Работа со училишниот парламент 7. Водење евиденција на опфат на ученици	Континуирано	Ученици Наставници

Прилог бр 4: Годишна програма на психолог

Психолог: Сања Шутиноска

I	**Работа со ученици**
II	**Работа со наставници**
III	**Работа со родители**
IV	**Соработка со заедницата**
V	**Професионален развој и професионална соработка**
VI	**Аналитичко - истражувачка работа**
VII	**Училишна структура, организација и клима**

Подрачје I: Работа со ученици

Потподрачје: Поддршка на учениците во учењето

Активности	**Време за реализација**	**Соработници**
1. Примена на техники и стратегии за проценка и поттикнување на когнитивниот развој 2. Примена на техники за советување 3. Планирање работа во психолошки работилници со учениците	Континуирано	Педагог Ученици

Потподрачје: Следење и поддршка на развојот на учениците

Активности	**Време за реализација**	**Соработници**
1. Идентификување и соодветно реагирање на кризни состојби на ученици 2. Користење потврдени техники и стратегии за проценка и подобрување на социо-емоционалното функционирање на учениците и нивното здравје 3. Планирање, организирање и реализирање на превентивни работилници (болести, зависност, психотропни супстанци)	Континуирано	Тимови Ученици Педагог

Потподрачје: Професионална и кариерна ориентација на учениците		
Активности	**Време за реализација**	**Соработници**
1. Примена на тестови за професионални интереси 2. Примена на тестови за општи и посебни способности 3. Презентирање на добиените информации на учениците	Април	Педагог Ученици

Подрачје II: Работа со наставници		
Потподрачје: Поддршка на наставниците за планирање и реализирање на воспитно – образовниот процес и самоевалуацијата		
Активности	**Време за реализација**	**Соработници**
1. Помош во подготовка и реализација на интерактивна настава 2. Помош во изготвување на инструменти за вреднување и самовреднување на постигањата на учениците 3. Психометриска анализа на тестови на знаења	Континуирано	Педагог

Потподрачје: Поддршка на наставниците за работа со учениците		
Активности	**Време за реализација**	**Соработници**
1. Идентификација на надарени ученици и работа со истите 2. Работа со ученици со различни лични карактеристики 3. Демонстрирање на различни приоди во учењето кои ќе им помогнат на учениците во учењето	Континуирано	Наставници Дефектолог Педагог

ПодрачјеIII : Работа со родители		
Потподрачје: Индивидуални и групни советувања и консултации со родителите		
Активности	**Време за реализација**	**Соработници**
1. Поддршка на родители во работа со деца со ПОП 2. Организирање и спроведување на индивидуални и групни советувања со родители чии деца се соочуваат со неуспех во учењето, несоодветно однесување и нередовно посетување на настава	Континуирано	Педагог Родители
Потподрачје: Вклучување на родителите во животот и работата на училиштето		
Активности	**Време за реализација**	**Соработници**
1. Соработка со семејството за превенција и спречување на негативно влијание на средината врз младите	Континуирано	Педагог Директор Родители

Подрачје IV : Соработка со заедницата		
Потподрачје: Соработка со локалната заедница		
Активности	**Време за реализација**	**Соработници**
1. Остварување на контакти со соодветни фирми во кои може да се реализира истражувачка настава 2. Остварување на контакти со средни училишта за информирање на учениците за нивното понатамошно образование	Континуирано	Локална заедница Ученици Наставници Педагог

Подрачје V: Професионален развој и професионална соработка		
Потподрачје: Поддршка на професионалниот развој и соработката во училиштето		
Активности	**Време за реализација**	**Соработници**
1. Учество во изготвување на програмата за работа на наставниците - приправници 2. Водење документација за професионална ориентација на воспитно-образовниот кадар 3. Упатување на наставниците во основните професионални компетенции	Континуирано	Наставници Наставници - приправници

Подрачје VI: Аналитичко - истражувачка работа		
Потподрачје: Истражување на воспитно – образовната работа		
Активности	**Време за реализација**	**Соработници**
1. Користење на тестови за личност и тестови за знаење 2. Спроведување на акциско истражување 3. Учество во акциски истражувања 4. Интерпретација на сознанијата од акциското истражување и предлагање на наредни активности	Второ полугодие	Директор Наставници Педагог Ученици

Подрачје VII: Училишна структура, организација и клима		
Потподтачје: Училишна структура и организација		
Активности	**Време за реализација**	**Соработници**
1. Користење на инструменти за следење и интерпрентација на добиените сознанија од следениот час 2. Користење на психодијагностички инструменти	Континуирано	Педагог Наставниц

Потподрачје: Училишна клима, безбедна средина и демократско учење		
Активности	**Време за реализација**	**Соработници**
1. Користење механизми, техники и стратегии за кризни интервенции во училиштето 2. Користење на вештини за разрешување на конфликти 3. Обезбедување на соодветна помош и психоцоцијална и емоционална подршка на учениците при закани или загрозување на здравјето	Континуирано	Педагог

Прилог бр 5: Програма за работа на училишниот библиотекар

Основната цел на училишната библиотека е да негува и развива љубов и интерес кон книгата уште од најраната возраст, кај најмладата популација. Таа љубов посебно треба да се негува кај нашите ученици, кои во своите училишта ги прават првите чекори во прекрасниот и бесконечен свет на учењето и знаењето. Во тој контекст, училишните библиотеки претставуваат „центар на гравитација“ во царството на знаењето во училиштата , во кои учениците ќе ги направат првите контакти и каде ќе остварат непосредна комуникација со книгите, ќе го совладаат начинот на нивното користење и ќе им служат за збогатување на нивните знаења. Преку различни форми на работа, библиотекарот во тесна соработка со библиотекарската секција и воспитно-образовниот кадар, успешно и целосно ја остарува нивната благородна мисија.

Библиотекарот со своето образование и знаење, професионални компетенции, организациско и стручно искуство, работни навики, интеркадровски односи и мотивација, претставува главен двигател во развојот на училишната библиотека.

Планирана програмска активност	**Време на реализација**	**Реализатор**	**Очекувани исходи и ефекти**
Прибирање и средување на учебници за 2019/20г.	Август, септември и јуни	Библиотекар, членови на секцијата	Реална состојба на учебниците
Чување на библиотечниот фонд:книги,списанија,прирачници, енциклопедии и др.	Во текот на целата година	Библиотекар, членови на секцијата	Оспособени ученици за работа во училишната библиотека
Водење на седмична и месечна евиденција	Во текот на целата година	Библиотекар	Увид во користење на библиотеката од страна на учениците
Изработка на полугодишен извештај за работата на библиотеката	Декември	Библиотекар	Увид во користење на библиотеката од страна на учениците
Водење на библиотекарската секција „Клуб на млади библиотекари“	Во текот на целата година	Библиотек ар	Добар пласман на учениците
Посетување на книжарници, саеми на книги,пратење на библиографии,новини ,списанија за библиотекарството и сл.	Во текот на целата година	Библиотекар, ученици, наставници	Добар одзив на учениците за одбележување на месецот на книгата
Изработка на годишен извештај за	Јуни	Библиотекар	Увид во работата на библиотекарот

работата на библиотеката			
Пласирање на детските списанија „Росица“,„Другарче“, ,„Развигор“ и ,,Наш свет`` .	Во текот на целата година	Библиотекар	Користење на детскиот печат од страна на учениците
Обработка на книжниот фонд по УДК	Во текот на целата година	библиотекар, ученици	Средена и организирана библиотека според универзални стандарди
Набавка и инвентарно сигнирање на лектирни изданија, енциклопедии,стручна литература и други купени или подарени книги	Во текот на целата година	Библиотекар, членови на секцијата	Средена и организирана библиотека според универзални стандарди
Со членовите на секцијата „Клуб на млади библиотекари“работа на чување, оспособување и користење на стари книги	Во текот на целата година	Библиотекар	Навремено прибирање на библиотечниот инвентар
Месечно информирање за невратени книги	Во текот на целата година	Библиотекар	Навремено прибирање на библиотечниот инвентар
Средување и заведување на учебници за учебната 2019/20 г.	Август, септември, јуни	Библиотекар, наставници, ученици	Учениците навремено ги добиваат бесплатните учебници
Учество на натпреварот „Млади билиотекари“	Октомври	Библиотекар, членови на секцијата	Добар пласман
Поттикнување и мотивирање на учениците за читање романи,раскази,приказни и други литературни видови	Во текот на целата година	Библиотекар, ученици	Учениците да створат навика за читање
Насочување и навикнување на учениците сами да бараат книги во библиотеката	Во текот на целата година	Библиотекар, ученици	Учениците самостојно ги пронаоѓаат книгите
Развивање навика кај учениците за посетување на библиотеката	Во текот на целата година	Библиотекар, ученици	Учениците од најмала возраст посетуваат библиотека

(посебно кај најмалите членови од II и III одд.)			
Разговор со учениците за прочитани книги	Во текот на целата година	Библиотекар, ученици	Подобри резултати во учењето
Упатување и навикнување на учениците за самостојно користење на разни извори на знаење (речници, енциклопедиии, лексиконии друг информативен материјал)	Во текот на целата година	Библиотекар, ученици	Самостојно користење на овој вид литература
Оспособување на заинтересирани ученици за работа во библиотеката (средување, инвентарирање, сигнирање, издавање на книги , санирање на оштетени книги и сл.)	Во текот на целата година	Библиотекар, членови на секцијата	Средена и организирана библиотека според универзални стандарди
Совладување на методи,техники и средства за стекнување знаења во библиотеката како трајни вредности кои учениците треба да ги понесат од училишните клупи	Во текот на целата година	Библиотекар, ученици	Подобри резултати во учењето
Посета на читалните на Општина Центар Славко Јаневски и Ацо Шопов	Во текот на годината	Библиотекар, ученици	Учениците да створат навика за читање
Запознавање со Канцеларијата за млади	Во текот на годината	Библиотекар, ученици	Зголемена свест на младите за учество во активностите на Општина Центар

Прилог бр 6: Програма за работа на стручен соработник

Стручниот соработник има значајна, одговорна улога на перманентно едукативно дидактичко-методско информирање, развивање и усовршување на наставниот кадар.

Подрачје I: Професионален развој на наставниот кадар		
Потподрачје 1. Координатор на тимот за професионален развој на наставниот кадар во училиштето		
Активности	**Време за реализација**	**Соработници**
1. Иницирање на современи, иновативни, професионални знаења,концепти преку изработка стручни трудови на наставниот кадар 2. Изработка на личен план за професионален развој 3. Активно следење на целокупниот наставен процесен тек 4. Вршење дисеминација на посетена обука 5. Предлагање струцни теми за реализација на стручните активи од I-IX одделение 6. Споделување актуелна стручна литература со наставниот кадар 7. Подготвување истражувачки инструменти, прибирање податоци, системна анализа на потребите за професионален развој на наставниците 8. Поддржување на наставниците во изработк на личен план за професионален развој 9. Насочување на наставниците за користење различни ресурси за квалитетна модерна настава 10. Подготовка за процесуалниот тек на изработка на Самоевалуацијата	Континуирано	Наставници, стручна служба
Потподрачје 2: Стручни теми за стручни активи од I-V одделение		

Активности	Време за реализација	Соработници
1. Слушањето музика поттик за оптимална клима во одделението 2. Карактеристики на успешна квалитетна настава (I, II и III дел) 3. Интерактивен пристап во наставата како едукативна поддршка на ученикот 4. Развој на социјалните способности кај ученикот 5. Примена на креативни вештини за развој на креативноста кај ученикот	Континуирано	Наставници, стручна служба, директор
Потподрачје 2: Стручни теми за Наставнички совет		
1. Едукативни импликации на мотивацијата за постигнување во наставата 2. Апликативни вредности на моделите на креативно учење 3. Фактори за неуспех во учењето и негово надминување (I и II дел) 4. Иницирање на модел на позитивна дисциплина во одделението 5. Откривање на тајните на успешна квалитетна работа во одделението (I, II и III дел)	Континуирано	Наставници, стручна служба, директор
Подрачје II: Работа со родители		
Активности	**Време за реализација**	**Соработници**
1. Учество на работата на советот на родители 2. Подготовка на актуелни педагошки теми за родителските состаноци - Родители учењето е основа за напредокот на вашето дете - Родители, Вашето толерантно комуницирање со Вашето дете поттикнува негов развоен напредок	Континуирано	Родители, стручна служба , наставници, директор
Подрачје III: Координатор на ПМИО на училишно ниво		

Активности	Време за реализација	Соработници
1. Концепирање на годишна програма на МИО 2. Организирање активност за професионален развој на наставниците во контекст на МИО 3. Иницирање на размена на искуства на иновативни практики за МИО во самото училиште и партнер училиштето 4. Вклучување на родителите во насока на поддршка на МИО	Континуирано	Наставници, ученици, стручна служба, директор
Подрачје IV :Интерактивна соработка во училиштето и вон училиштето		
Активности	**Време за реализација**	**Соработници**
1. Соработка со директор, наставници, педагог, психолог 2. Интерактивна надворешна соработка со универзитетски професори, претставници од МОН, БРО, ДИЦ, ДПИ, ЦСОО	Континуирано	Универзитетски професори, МОН, БРО, ДИЦ, ДПИ, ЦСОО
Подрачје V: Педагошка документација		
Активности	**Време за реализација**	**Соработници**
1. Увид, преглед во педагошката документација на дневниците од VI-IX одделение 2. Евидентирање на записници од одржани отворени часови на наставниците во различни одделенија	Континуирано	Наставници
Подрачје VI: Едукативна поддршна на функционирањето на библиотеката од I- V одделение		
Активности	**Време за реализација**	**Соработници**
1. Зачленување на учениците во училишната библиотека 2. Избирање, нарачување и евидентирање нови литературни изданија 3. Нарачување и евидентирање нови лектирни изданија 4. Промовирање лектирни изданија за учениците	Континуирано	Наставници, ученици, стручна служба, директор, институции

5. Промовирање вон-лектирни изданија за учениците 6. Иницирање на учениците за користење на енциклопедии како предност за поефикасно учење 7. Информирање и соработка со наставниците, директорот, стручната служба за актуелни стручни изданија 8. Соработка со НУБ Свети Климент Охридски и други училишни и градски библиотеки		
Подрачје VII : Аналитичко - истражувачка работа		
Активности	**Време за реализација**	**Соработници**
1. Изготвување истражувачки инструменти (протоколи, евидентнилисти, обрасци) за прибирање податоци 2. Правење анализа и извештаи, прегледи за училишните состојби 3. Идентификување проблеми и изработка план за истражување 4. Обработка на резултати од истражување, интерпретирање на истите, пишување извештај од спроведеното истражување	Континуирано	Наставници, ученици, стручна служба, директор

Одговорно лице,
Др. Нела Радевска

Прилог бр 7: Програма за работа на Училишниот одбор

Училишниот одбор ќе одржи толку седници колку што налагаат динамиката и работата во училиштето.

На сите седници Училишниот одбор планира да работи на:

1. Носење на интерни правни акти неопходни за нормално функционирање на училиштето.
2. Кооптирање на нови членови претставници од Општината и од редовите на наставниците и родителите.
3. Усвојување на Предлог Годишната програма за работа на училиштето и Извештај за работата на училиштето.
4. Разгледување и усвојување на Предлог Годишната програма за изведување на ученички екскурзии и Извештај за изведените ученички екскурзии во учебната 2019/2020 година
5. Реална проценка и донесување предлог Финансов план на училиштето.
6. Усвојување на Извештај за извршен попис на средства и нивни извори со состојба на 31.12.2019 година.
7. Усвојување на Предлог за Завршна сметка за 2019 година.
8. Усвојување на Полугодишен извештај за работата на училиштето
9. Усвојување на Годишен план за набавки од мала вредност за фискалната 2020 година.
10. Интензивирање на комуникацијата со Општината и Локалната заедница.
11. Следење на квалитетот на наставата и резултатите на учениците.
12. Поддршка и обезбедување на професионалниот развој на наставниците.
13. Грижа за детските права на учениците.
14. Грижа за здравјето на учениците.
15. Разгледување и одлучување по приговори и жалби на ученици, родители односно старатели на ученици и вработени во училиштето (доколку има вакви приговори и жалби).
16. Разгледува и други прашања поврзани со Статутот на училиштето.

Приоритети во работата на Училишниот одбор се:

- Работата на УО е во функција на создавање на услови за изведување на современа и квалитетна настава во училиштето која ќе им овозможи на учениците да се здобијат со трајни и применливи знаења и вештини, неопходни за подобро и поефикасно продолжување на своето образование во средните училишта
- Подобрување на училишната клима

Р. број на седницата	Содржина на седницата- Дневен ред	Време на одржување
1.	- Разгледување и усвојување на Предлог Годишната програма за работа на училиштето во 2019/2020 година. - Разгледување и усвојување на предлог Програма за ученички екскурзии - Донесување на Годишната програма за работа на Училишниот одбор. - Донесување одлука за објавување на оглас за прибирање на понуди за осигурување на учениците од последици од несреќен случај -Формирање комисија за изготвување на самоевалуација на училиштето	Август 2019
2.	- Кооптирање на нови членови претставници од Општина Центар и од редот на родителите. - Донесување Одлука за издавање на училишен простор на користење за учебната 2019/2020 год. - Тековни информации.	Септември 2019
3.	- Формирање на комисии - Тековни информации	Декември 2019
4.	- Разгледување на извештаи според планот за следење на процесите на Годишната програма - Тековни информации	Јануари 2020
5.	- Разгледување на годишна сметка за 2019 година и предлагање на истата за усвојување до основачот - Разгледување и усвојување на Полугодишен извештај за работата на училиштето во првото полугодие 2019/2020 год. - Разгледување за пописот на средства за 2019 година - Тековни информации	Февруари 2020
7.	- Разгледување на прашања иницирани од Советот на родители - Тековни информации	Април 2020
8.	- Разгледување на иницијативи за патронат и екскурзии - Тековни информации	Мај 2020
9.	- Разгледување на Извештајот за работа на училиштето и негово предлагање до основачот -Разгледување на Извештајот за ученички екскурзии во учебната 2019/2020 година - Разгледување на Извештаи за трошењето на финансиските средства на училиштето - Тековни информации	Јуни 2020

Прилог бр 8: Програма за работа на Советот на родители

Цели : Информирање на родителите за работата на училиштето, соработка со родителите и вклучување во активностите на училиштето и преземање мерки за унапредување на работата на училиштето.

Планирана програмска активност	Цел на активности	Реализатор	Време на реализација	Очекувани исходи и ефекти
Презентација на Годишна програма за работа на училиштето во учебната 2019/2020 година	Запознавање во Програмата за работа на училиштето	Претседател и одговорни наставници	Август 2019	Споделување на мислења
Разгледување и усвојување на Програмата за екскурзии	Сознанија за планирањата за екскурзии и посети	Претседател и одговорни наставници	Август 2019	Споделување на мислења
Разгледување извештаи од успех	Сознанија за состојбите во учењето	Претседател и наставници	Тримесечија полугодија	Објективно оценување
Разгледување на прашања на предлог на родителските совети	Информирање на родителите	Претставници на совети на паралелки	Декември	Разрешување на проблеми
Анкета на родителите од Советот од родители за избор на теми за едукација	Понудена анкета	Стручна служба	Ноември	Сознанија за потребите на родителите
Учество во избор на екскурзии, обезбедување, осигурување, сликање и др.	Активно учество на родителите во изготвување на мени	Претседател и одговорни наставници	Јули, септември, април	Соработка на родителите и наставниците
Реализација на стручни теми	Едукација на родителите	Стручни соработници	Април	Подобрување на педагошко психолошките сознаниа на родителите

Прилог бр 9: Програма за работа на Наставнички совет

Планирана програмска активност	Време на реализација	Реализатор	Очекувани исходи и ефекти
Распределба на работни задачи и обврски на вработените во училиштето	Август	Директор, стручни соработници и наставници	Успешно започнување на новата учебна година
Усвојување на годишната програма во 2019/2020 год.	Август	Директор, стручни соработници и наставници	Правилно планирање на воннаставните активности за тековната година
Формирање на комисии	Тековно	Директор, стручни соработници и наставници	Тимска работа и подобри резултати во работата
Анализа од увидот во педагошката документација и евиденција и електронски дневник	Октомври	Директор, стручни соработници и наставници	Воочување и корекција на евентуалните пропусти
Усвојување на успехот и поведението во текот на првото тромесечие во учебната 2019/2020 год. и договор за родителска средба	Ноември	Директор, стручни соработници и наставници	Воочување на слабостите во успехот на учениците и мерки за нивно надминување
Договор за Новогодишен хепенинг	Декември	Директор, стручни соработници и наставници	Афирмирање на училиштето и постигнувањата на учениците
Усвојување на успехот и поведението во текот на првото полугодие во учебната 2019/2020 год. Анализа од реализација на годишна програма и договор за родителска средба	Јануари	Директор, стручни соработници и наставници	Афирмирање на училиштето и постигнувањата на учениците
Договор за стручни активи,	Тековно	Директор, стручни	Унапредување на наставата

дисиминации од одржани обуки		соработници и наставници	
Договорни активности: настава во природа, екскурзии, полуматура, натпревари	Март	Директор, стручни соработници и наставници	Унапредување на наставата
Усвојување на успехот и поведението за третото тримесечие	Април	Директор, стручни соработници и наставници	Воочување на слабостите во успехот на учениците и мерки за нивно надминување
Организирање на Патрониот празник на училиштето	Мај	Директор, стручни соработници и наставници	Афирмирање на училиштето и постигнувањата на учениците
Анализа на резултатите од ученичките натпревари	Мај	Директор, стручни соработници и наставници	Евалуација на постигнатите ефекти. Уочување и корекција на евентуалните пропусти
Усвојување на годишен успех на учениците. Избор на првенец на генерации и најдобар наставник	Јуни	Директор, стручни соработници и наставници	Воочување на слабостите во успехот на учениците и мерки за нивно надминување
Организирање на поправни и други испити	Јуни	Директор, стручни соработници и наставници	Успешно организирање и спроведување на евентуалните испити
Разгледување и донесување одлуки по приговори на родители за утврдени оценки	Јуни	Директор, стручни соработници и наставници	Транспарентност и праведност на оценувањето

Прилог бр 10: Програма за работа на стручниот актив на одделенска настава

Планирана програмска активност	Цел на активност	Време на реализација
Определба на учебници и прирачници кои ќе се употребуваат во новата учебна 2019/2020 година	Подобрување и унапредување на наставата	Јуни, јули 2019
Изготвување и усвојување на планот и програмата за работа на стриучен актив	Унапредување на работата на стручниот актив	Август 2019
Планирање и примена на ИКТ во наставниот процес со застапеност од најмалку 30 проценти од наставните часови	Унапредување на наставниот процес	Август 2019
Изготвување на план и програма за реализирање на излети	Подобрување и унапредување на наставата	Август 2019
Предлози и договор за отворени часови	Подобрување и унапредување на наставата	Август 2019
Подготовки за почетокот на учебната година (родителски средби, МИО активности, прибирање и изготвување на нагледни средства)	Подобрување и унапредување на наставата	Август 2019
Консултации и изготвување на долгорочни, краткорочни планирања, неделни планирања и дневен оперативен план	Подобрување и унапредување на наставата	Август 2019
Предлог и подготовки за организирање и одбележување на детската недела	Навикнување на учениците за активно учество во одбележување на позначајни дати	Септември 2019

Презентација на проекти за учебната 2019/2020 година	Подобрување на знаење и вештини кај учениците	Континуирано
Активности поврзани со еколошкиот календар	Развивање на еколошката свест	Континуирано
Стручно усовршување на наставниците во рамките на стручниот актив и изработка на план за личен професионален развој	Подобрување и унапредување на наставата	Октомври 2019
Стручна тема- опсервација: „Слушање музика поттик за оптимална клима во одделението“	Подобрување и унапредување на наставата	Октомври 2019
Анализа на редовноста на учениците за редовна, дополнителна и додатна настава	Промена на начинот на работа со ученици кои имаат послеб успех	Ноември 2019
Стручна тема- опсервација: „Каректеристики на успешна квалитетна настава - прв дел “	Подобрување и унапредување на наставата	Ноември 2019
Следење на резултатите од редовната настава преку изготвување на контролни тестови, наставни ливчиња; анализа на реализација на дополнителната и додатната настава	Подобрување и унапредување на наставата	Декември 2019
Стручна тема- опсервација: „Каректеристики на успешна квалитетна настава – втор дел“	Подобрување и унапредување на наставата	Декември 2019
Анализа на успехот на учениците во првото полугодие, проверка на педагошка документација и евиденција	Подобрување и унапредување на наставата	Јануари 2020
Стручна тема- опсервација: „Каректеристики на успешна квалитетна настава – трет дел “	Подобрување и унапредување на наставата	Февруари 2020

Активности за подготовка на учениците за натпревари	Промоција на училиштето	Март 2020
Стручна тема- опсервација: Интерактивен пристап во наставна едукативна поддршка на учениците	Подобрување и унапредување на наставата	Март 2020
Следење на темите за редовна настава, поединечни и заеднички теми	Подобрување и унапредување на наставата	Април 2020
Следење на степенот на усвоеност на реализација на материјалот по наставни предмети	Подобрување и унапредување на наставата	Април 2020
Стручна тема- опсервација: Развој на социјални способности на ученикот	Подобрување и унапредување на наставата	Април 2020
Анализа од резултатите на крајот на учебната година; соработка со активите од други училишта	Подобрување и унапредување на наставата	Мај 2020
Стручна тема- опсервација:Примена креативни вештини за развој на креативност кај ученикот	Подобрување и унапредување на наставата	Мај 2020
Изработка на извештај за работа на стручниот актив за учебната 2019/2020 год.	Претставување на очекуваните и добиените резултати од работата на стручниот актив	Јуни 2020

Планирани нагледни часови на активот

Содржина	Одделение	Реализатор	Наставен предмет	Време на реализација
Обработка на буквата О	I	Ана Покупец	Македонски јазик	Април 2020 година
Главни делови на растенијата	I	Мери Ќурчиева	Природни науки	Април 2020 година
Растенијата се живи суштества	I	Мирјана Јанеска	Природни науки	Април 2020 година
Артикулација на гласот З	I	Лујза Нанеска	Македонски јазик	Декември 2019 година
Интерпретација на текст „Незавршена приказна“	II	Сања Пиперевска	Македонски јазик	Мај 2020година
Правење сенки	II	Александра Крстова	Природни науки	Март 2020 година
Собирање до 100	II	Гордана Стефановска	Математика	Февруари 2020 година
Дизајн и визуелни комуникации – изработка на честитка	III	Даниела Крстевска	Ликовно образование	Март 2020 година
И баба знае за глаголите	III	Дијана Илиевска Коваческа	Македонски јазик	Април 2020 година
Разликува 2Д форми според бројот на страните, темињата и правите агли	III	Нина Николоска	Математика	Март 2020 година
Таблица множење со 2, 5, 10	III	Катарина Лазареска	Математика	Февруари 2020 година
Презентирање диалози со стрип за утврдување и	III	Ирена Б. Василева	Англиски јазик	Март 2020 година

проширување на знаењата				
Интерпретација на текстот: „Волшебното пенкало“	IV	Верче Петровска	Македонски јазик	Октомври 2019 година
Интерпретација на текстот „Сложна дружина“	IV	Виолета Ѓошева	Македонски јазик	Февруари 2020 година
2Д форми - многуаголници	IV	Анка Чоневска	Математика	Ноември 2019 година
Правење коцки и квадрати	V	Гордана Букревска	Математика	Април 2020 година
Множење со двоцифрен број без премин	V	Нела Слезенкова	Математика	Октомври 2019 година
Интерпретација на текстот „Лоши зборови“	V	Симона Пецова	Македонски јазик	Септември 2019 година
Интерпретација на текстот „Што ли зборуваат“	V	Данче Гиговска	Македонски јазик	Септември 2019 година

Прилог бр 11: Програма за работа на стручниот актив на предметна настава

Програма за работа на група природни науки и математика

Членови на активот :

1.Бојана Бачоска
2.Ленче Зајковска
3.Андријана Грујоска
4.Павлинка Цонева
5.Жанета Шумкоска
6.Ленче Зајковска
7.Гордана Делева

Основни задачи

- Следење и развивање на писменото и усменото изразување на учениците;
- Изработка на нови годишни планирања за тековната година за 6,7,8,9 според наставните содржини
- Запознавање на учениците со елементарните законитости во природата преку конкретни наставни содржини;
- Примена на добро изразени форми, методи и средства при реализација на наставните содржини;
- Следење и усовршување на техниките за активно учење;
- Следење и настојување да се спроведе успешна корелација на содржините по предмети;
- Редовно следење на иновации, стручна литература и печат;
- Постојано методско педагошко усовршување на наставниците преку следење и посетување на стручни семинари, советувања и други форми на работа.
- Изнаоѓање начини за примена на критичкото размислување и решавање на проблеми (КРРП) во наставата
- Користење на дигитални вештини и алатки во наставата

- Употреба на микро бит (mikro:bit) во наставата
- Учество во проекти и натпревари

Состаноци на активот природни науки ќе се одржуваат на почетокот секоја среда во месецот за тековни консултации, а потоа секоја прва среда во текот на месецот.

Во текот на месеците Февруари/Март/Април/ Мај 2020 ќе се организираат тековни натпревари :

1 Меѓуодделенски квиз натпревари
2 Училишен натпревар по физика, хемија, биологија , природни науки
3 Општински натпревар
4 Регионален натпревар
5 Републички натпревар
6 Др.натпревари , предавања семинари од областа на природните науки

ПЛАН ЗА РАБОТА НА СТРУЧНИОТ АКТИВ ПО ПРИРОДНИ НАУКИ

Соработка , дискусија, осврти, анализи и корелација меѓу наставниците од овој актив. Вотекот на работата на активот, можно е да се внесат некои нови содржини кои ќе бидат од посебно значење и покрај тоа што не се внасени во програмата.Активот ќе одржува состанок еднаш во неделата а по потреба и повеќе пати, а програмата ќе се реализира по месеци

НАСТАВНИ ТЕМИ	РЕАЛИЗАЦИЈА	СОРАБОТКА
Разгледување на наставните програми за математика,природни науки, биологија, хемија физика за 6, 7,8 , 9 - Изработка на годишни планирања - Планирање и изработка на програма за дополнителна и додатна настава	АВГУСТ СЕПТЕМВРИ	наставниците од активот

Разгледување на активностите за унапредување на воспитно- образовната дејност - Планирање и изработка на програма за дополнителна и додатна настава - Изработка на инструменти за објективно вреднување на работата и унапредува-ње на учениците - Прибирање и изработка на нагледни средства	ОКТОМВРИ	наставниците од активот
Анализа на постигнатите резултати на учениците во првото тримесечие од учебната година. - Изготвување и текстуално прилагодување на евидаентните листови според критериумите и стандардите на оценување - Конструкции во врска со реализацијата на редовната настава - Предлог мерки за подобрување на успехот онаму кај што истиот е послаб- дополнителна настава	НОЕМВРИ	наставниците од активот
-соработка со наставници по други наставни предмети - Изработување и текстуално прилагодување на евидентните листови според критериумите и стандардите на оценување -Анализа на полугодишните резултати од наставната работа - Учество во проект - натпревар за mikro bit	ДЕКЕМВРИ	наставниците од активот
Учество и формирање на екипа за регионален натпревар по математика,физика , хемија биологија, природни науки	ЈАНУАРИ	наставниците од активот
Учество на општински натпревар по математика, биологија, хемија, физика , природни науки	ФЕВРУАРИ	наставниците

- Разгледување на постигнатиот успех на учениците и предлог мерки за неговото подобрување онаму каде за тоа има потреба - Изработување и текстуално прилагодување на евидентните листови според критериумите и стандардите на оценување		од активот
-Подготовки за престојните натпревари по математика, биологија, хемија, физика , природни науки	МАРТ	наставниците од активот
- Учество на регионални натпревари по математика, биологија, хемија, физика , природни науки - Анализа од резултатите од резултатите од регионалните натпревари	АПРИЛ	наставниците од активот
- Учество на републички натпревари - Анализа од резултатите од резултатите од регионалните натпревари - Презентирање на активностите од научно-истражувачки клуб (Макро акт)	MAJ	наставниците од активот

Планирани нагледни часови на активот:

Содржина	Цели	Реализатор	Време на реализација	Ресурси	Очекувани ефекти
Инверзна функција	Решавање на линеарна равенка , линеарна функција и инверзна функција	Жанета Шумкоска	Ноември-декември	Работни листови, компјутер и Excell апликација	Постигнување на поставените цели
Работа со податоци	Примена на математика во секојдневниот живот	Гордана Делева	Декември	Работни листови,компјутер	Постигнување на поставените цели
Тестирање на вашите индикатори	Примена на хемијата во секојдневниот живот	Бојана Бачоска	Март	Лабораториски прибор, Работни листови Чек листи, евидентни листи	Постигнување на поставените цели
Колку можеш да поминеш за 10 секунди?	Прави мерења со соодветна точност Користи различна опрема правилно Прави едноставни пресметувања. Идентификува резултати со отстапка и предлага подобрувања на истражувањето	Ленче Зајковска	Септември	Пример на снимка кога Јусејн Болт го постигнува светскиот рекорд на 100m во спринт: https://youtu.be/3nbjhpcZ9_g (Снимката е на германски јазик, и може да се исклучи.) Стоперка или електронски тајмер, метро или макара за мерење, mikro bit	- Постигнување на поставените цели
Невидливо пишување	Прави разлика помеѓу повратни и неповратни промени.	Андријана Грујоска	Октомври	Лимони, Вода, Стапче за уши, четка за боење, пердув, Светилка или друг извор на топлина, Сода бикарбона, вода, Концентрат од гроздов сок или нешто слично	Постигнување на поставените цели

Земјина ротација	Врши релативни набљудувања за разликата помеѓу Земјина ротација и Земјина револуција. Критички размислува и дава слични примери.	Павлинка Цонева	Декември	Календар или дневник на кој ќе се пополнуваат побитни денови и битни настани во текот на денот и годината за да се воведат термините ротација и револуција. Користење на micro bit со кој ќе се спроведе демонстрација за временскиот период на Земјината ротација и револуција и менување на временската рамка со промена на планетата	Постигнување на поставените цели
Реализирање на активности од заедничкиот проект на тимот micro bit	Изведбена активност	Павлинка Цонева			Постигнување на поставените цели
Дихотомни клучеви	Користи и прави дихотомни клучеви за идентификување на растенија и животни.	Андријана Грујоска		Предмети за подредување: голема спојувалка за хартија, копчиња (спојувалки) за хартија, наострен молив, ненаострен молив, гума, ножици, капаче од пенкало, калкулатор, имобилизатор. micro bit	Постигнување на поставените цели
Мерење интензитет (јачина) на светлина	Мери и користи апликација за мерече јачина на светлина	Павлинка Цонева	Февруари	Се формираат 4-5 групи и секоја треба да направи по 5 последователни мерења од 10 различни простории низ училиштето и заклучува каде е потребно највеќе светлина. Резултатите ги претставува во excel и истите ги презентираат меѓусебно. Користат апликација (LUX METAR). Наставникот им дозволува да поставуваат затворени прашања на кој тој одговара со ДА или НЕ со помош на Micro bit.	Постигнување на поставените цели

Годишна програма за работа на јазичниот актив во учебната 2019/2020 година

ЈАЗИЧЕН АКТИВ

Одговорен наставник:
Ирена Костовска

Членови:
Марија В. Алексова, Ирена Т.Пановска, Елизабета Христова (зам. Даниела Такашманова), Ирена Бакреска, Маја Бутлеска Кети Христовска, Воислав Гусевски

План за работа:

планирани активности	**Време на реализација**	**Цели и исходи**
ПРВО ПОЛУГОДИЕ		
1. Донесување на програма за работа на јазичниот актив за учебната 2019/2020 година 2. Договор за формирање на секција и изработка на програма за работа на истата 3. Усогласување на програмите и планирањата за учебната 2019/20 4. Подготовка и изработка на годишните планирања 5. Подготовка и изработка на тематските планирања	Август 2019 година	➢ Анализа на работата од минатата година при што се носат заклучоци и предлози за измени на понудената програма ➢ Донесување на програма на стручниот актив Анализа на работата од минатата година при што се носат заклучоци и предлози за измени на понудената програма ➢ Донесување на програма на стручниот актив
6. Разгледувања на активности за примена на ИКТ во наставата по македонски јазик и странски јазици	Месечно во текот на	➢ Поуспешна примена на ИКТ во наставата

	учебната 2019/20 година	
7. Усогласување, подготовка и изработка на критериумите и инструментите за оценување 8. Планирање на посети на семинари, обуки, конференции	Септември 2019 година	➢ Усогласување на критериумите за следење и оценување на постигнувањата ➢ Професионален развој на наставниците
9. Реализација на слободните ученички активности, *Денови на странски јазици во споредба со македонскиот јазик*	Септември 2019 година	➢ Развивање интерес кај учениците по мајчин јазик и странски јазици Ангажирање на учениците во воннаставни ученички активности
10. Презентација на отворен час	Прво полугодие	➢ Анализа на час и размена на идеи за подобрување на реализацијата
11. Анализа за реализацијата на додатна и дополнителна настава 12. Анализа на успехот и поведението на првото полугодие. Предлози за подобрување на на успехот 13. Евентуални дисеминации од посетени конференции,семинари, обуки итн. 14. Подготовка за училишни, градски и државни натпревари	Јануари / Февруари 2020 година	➢ Евалуација на работата на активот и предлог члекори за подобрување на истата

Второ полугодие		
15. Презентација на отворен час	Второ полугодие	➢ Анализа на час и размена на идеи при реализација на часовите
16. Работни средби на членовите на активот – договарање и дискусија за тековната работа 17. Извештај од меѓусебно посетените часови и заклучоци 18. Извештај од евентуалните одржани семинари и советувања)	Во текот на учебната 2019/2020 година	➢ Подобрување на квалитетот на наставата по македонски јазик и странски јазици
19. Посета на семинари по македонски, англиски и германски јазик што ќе бидат организирани во текот на учебната 2019/2020 година	Во текот на учебната 2019/2020 година	➢ Професионален развој на наставниците и подобрување на квалитетот на наставата
20. Презентација на стручна тема (по посета на настан од професионален развој)	Времето на реализација ќе биде	➢ Подобрување на квалитетот на наставата по странски јазици

	договорено	
21. Евалуација на работата на активот 22. Анализа на постигнатите резултати од работата на секциите и активности од разни натпревари 23. Изработка на извештај за работата на стручниот актив	Јуни 2020 година	➢ Анализа на работата на активот и изработка на план за евентуално подобрување на истатата

Забелешка: Распоредот на реализацијата на предвидените планирани активности на јазичниот актив е флексибилен со цел да се постигнат максимални резултати кои би биле корисни за поголемиот број на членовите на активот.

Планирани нагледни часови на активот

Содржина	**Одделение**	**Реализатор**	**Наставен предмет**	**Време на реализација**
Интернационализми	VI	Кети Христовска	Германски јазик	Септември
Брза храна наспроти здрава храна	IX	Даниела Такашманова	Англиски јазик	Ноември
Комуникациски дијалог	VI	Костовска Ирена	Македонски јазик	Февруари
Активности за утврдување на вокабулар од целината 6 (храна) He likes cheese	III	Ирена Бакреска Василевска	Англиски јазик	Април

Прилог бр 12: Програма за заштита и спасување од елементарни непогоди

Планирана програмска активност	Цел на активноста	Реализатор	Време на реализација	Очекувани исходи и ефекти
Донесување и усвојување на програма за активностите на тимот за планирање	Доделување на задолженија на членовите на тимот	Тим за планирање	Септември	Успешна реализација на програмата и размена на искуства.
Тестирање на знак ѕвоно потсетување на учениците	Оспособување на учениците за препознавање на знаците за опасност	Тим за планирање	Октомври 2019	Препознавање на знак и брза реакција во случај на елементарни непогоди
Вежбовна активност - евакуација - одделенска настава	Оспособување на тимот за навремено напуштање на училишната зграда	Тим за планирање, вработени и ученици	Ноември 2019	Навремено напуштање на училишната зграда
Вежбовна активност на тимот за прва медицинска помош - предметна настава	Оспособување на тимот за снаоѓање во вонредна ситуација.	Тим за планирање и тим за прва медицинска помош	Декември 2019	Правилна и брза реакција на тимот за прва помош во случај на елементарна незгода
Вежбовна активност на тимот за прва медицинска помош - одделенска настава.	Оспособување на тимот за снаоѓање во вонредна ситуација	Тим за планирање и тим за прва медицинска помош и ученици	Февруари 2020	Правилна и брза реакција на тимот за прва помош во случај на елементарна незгода
Вежбовна активност и евакуација - предметна настава	Оспособување на тимот за навремено напуштање на училишната зграда	Тим за планирање, вработени и ученици	Април 2020	Навремено напуштање на училишната зградача
Евалуација на спроведените активности	Согледување на позитивните и негативните страни на негативните активности	Тим за планирање и вработени	Мај 2020	Согледивање на недостатоци и нивно елиминирање во идни активности.

Прилог бр 13. План за евакуација

СУТЕРЕН

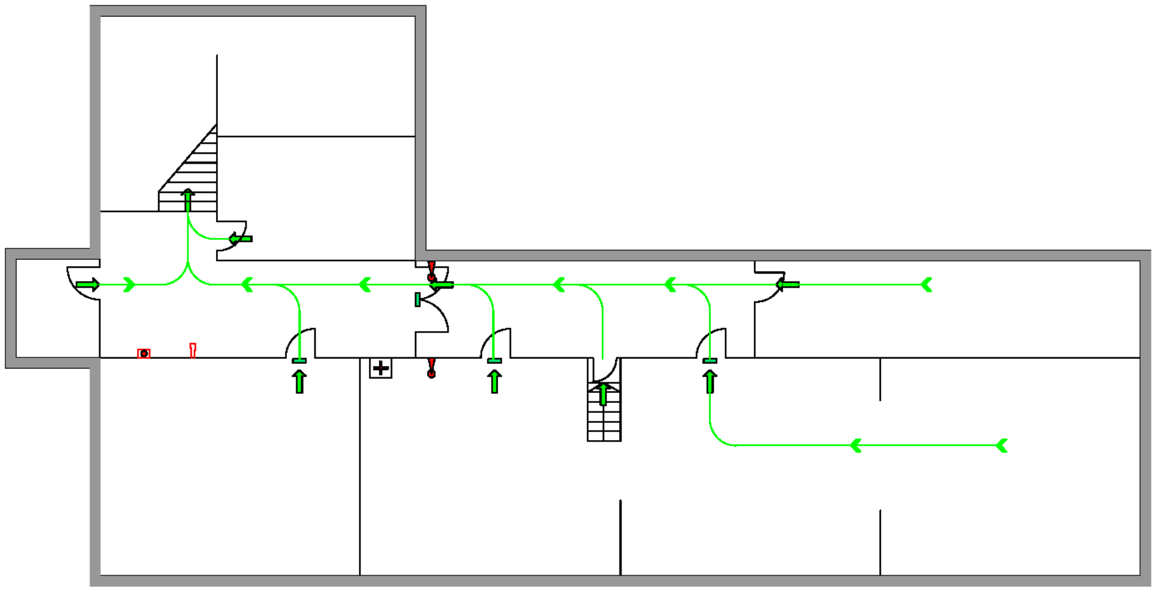

ЛЕГЕНДА

- ПРАВЕЦ КОН ИЗЛЕЗ
- ПРАВЕЦ КОН СОБИРНО МЕСТО
- ИЗЛЕЗ
- ХИДРАНТ
- ПП АПАРАТ
- ЈАВУВАЧ СИРЕНА
- ЈАВУВАЧ РАЧЕН

192	ПОЛИЦИЈА
193	ППЕ
195	ЦУК
194	БРЗА ПОМОШ

ПРИЗЕМЈЕ

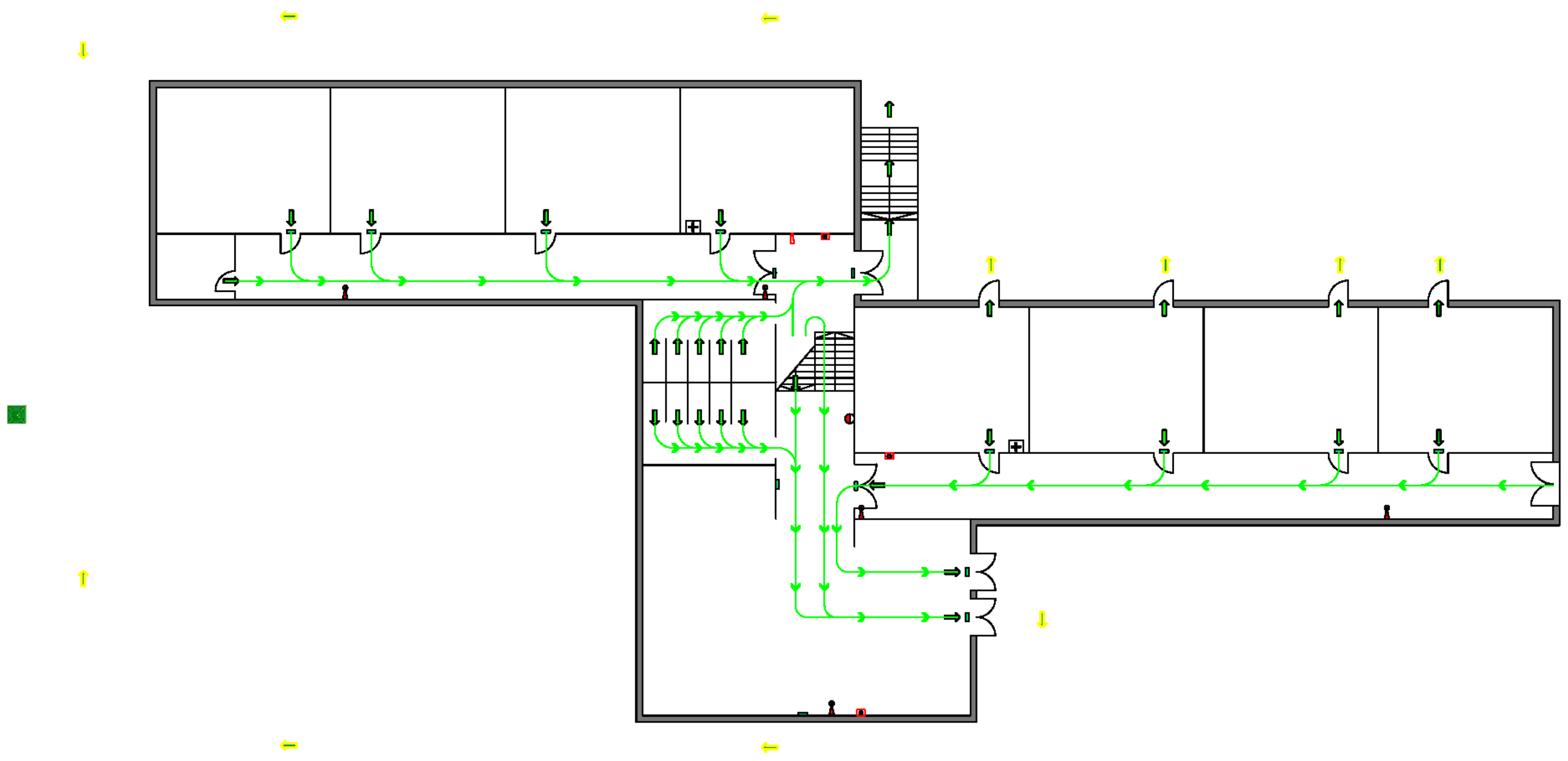

ЛЕГЕНДА

- ПРАВЕЦ КОН ИЗЛЕЗ
- ПРАВЕЦ КОН СОБИРНО МЕСТО
- ИЗЛЕЗ
- ХИДРАНТ
- ПП АПАРАТ
- ЈАВУВАЧ СИРЕНА
- ЈАВУВАЧ РАЧЕН

192	ПОЛИЦИЈА
193	ППЕ
195	ЦУК
194	БРЗА ПОМОШ

КАТ

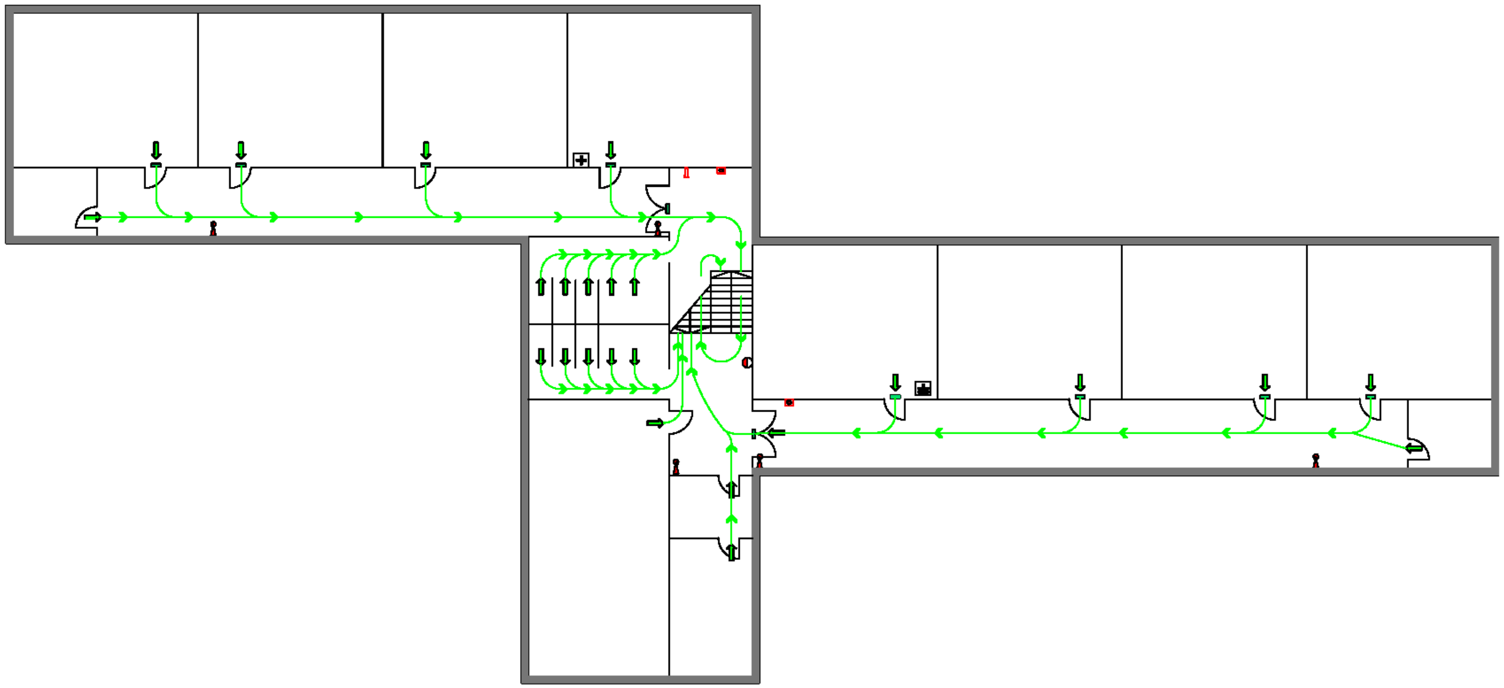

ЛЕГЕНДА

- ПРАВЕЦ КОН ИЗЛЕЗ
- ПРАВЕЦ КОН СОБИРНО МЕСТО
- ИЗЛЕЗ
- ХИДРАНТ
- ПП АПАРАТ
- ЈАВУВАЧ СИРЕНА
- ЈАВУВАЧ РАЧЕН

192	ПОЛИЦИЈА
193	ППЕ
195	ЦУК
194	БРЗА ПОМОШ

КАТ 2

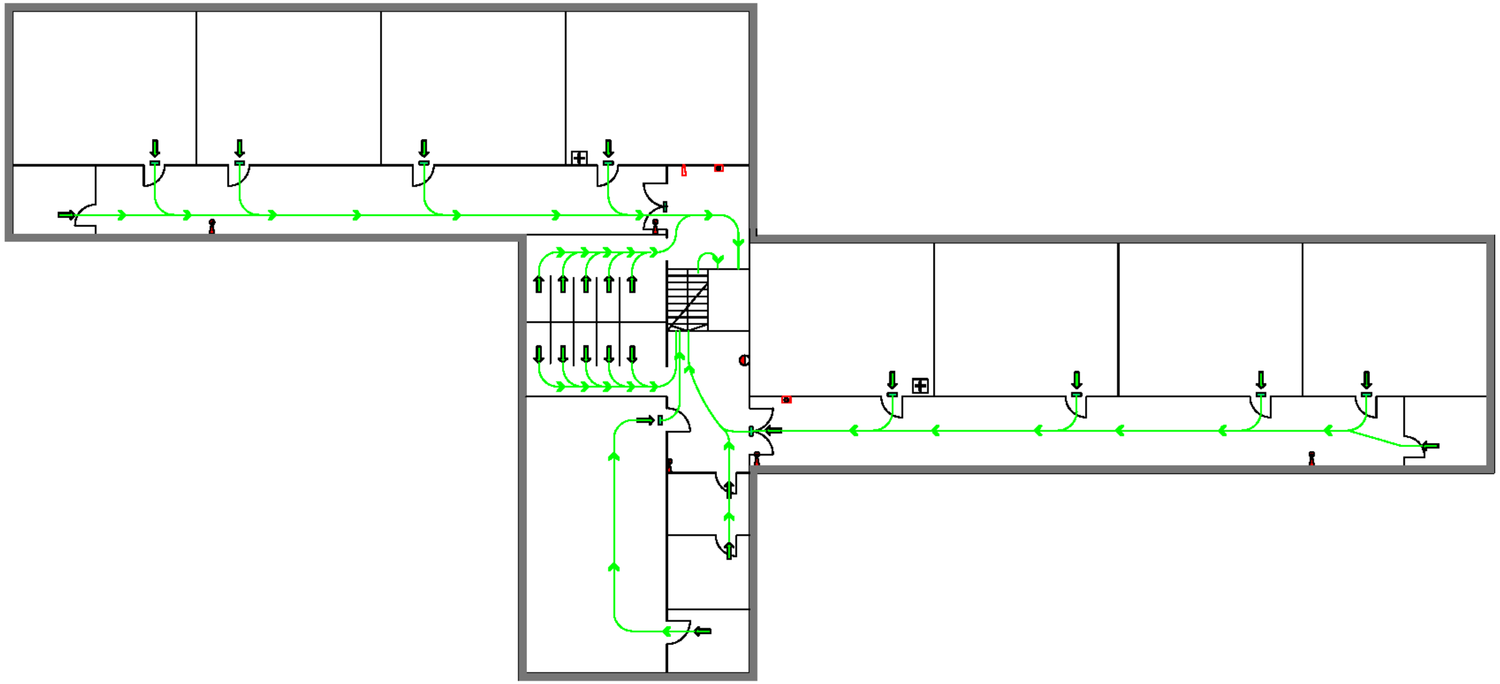

ЛЕГЕНДА

- ПРАВЕЦ КОН ИЗЛЕЗ
- ПРАВЕЦ КОН СОБИРНО МЕСТО
- ИЗЛЕЗ
- ХИДРАНТ
- ПП АПАРАТ
- ЈАВУВАЧ СИРЕНА
- ЈАВУВАЧ РАЧЕН

192 ПОЛИЦИЈА
193 ППЕ
195 ЦУК
194 БРЗА ПОМОШ

Прилог бр 14: **Програма за општествено хуманитарна работа**

Планирана програмска активност	Цел на активност	Реализатор	Време на реализација	Очекувани резултати и ефекти
Активност за одржување и уредување на училишната зграда и двор	Позитивен став кон трудот	Класни раководители	Во текот на годината	Чувство за одговорност при работа
Активност за уредување на училниците и холот на училиштето со цветен насад	Развивање на смислата за етстетско и хортикултурно уредување на просторот	Одговорни наставници	Ноември, март, април и мај	Создавање на навики за уредност, симетрија, навремено извршување на задачите и одржување на цвеќето и зеленилото
Активности за пошумување на училиштето и непосредната околина	Активност за денот на екологијата	Одговорни наставници	Март	Поттикнување на еколошкиот дух, љубов кон природата и природните убавини
Активности за собирање на пластични шишиња	Натпреварувачка активност	Одговорни наставници	Континуирано	Развивање на еколошката свест кај учениците
Одбележување на недела на гладта	Парична акција	Одговорни наставници	Октомври	Развивање на хуманост и солидарност кај учениците
Собирна акција за помош на социјално загрозените семејства	Да се помогне на социално загрозените ученици	Одговорни наставници	Во текот на учебната година	Потикнување на солидарноста и хуманоста кај ученици
Организирање на собирни акции: парични, облека, храна, играчки и книги	Донирај и помогни	Одговорни наставници, ПЦК, училишен парламент, педагог, психолог	Во текот на годината	Развивање на хуманост и солидарност кај учениците
Активности по повод патрониот празник	Промоција на училиштето	Одговорни наставници	Мај	Уважување и негување на делата на нашите патрони Кирил и Методиј

Прилог бр 15: Програма за работа на детската организација

Планирана програмска активност	Време на реализација	Реализатор	Методи и постапки за реализација	Очекувани исходи и ефекти
Избор на раководство на детската организација	Септември	Одговорни наставници и ученици	Излагање и дискусија	Правилен избор на членови на предлог на учениците
Прием на првачињата во детската организација	Октомври	Сојуз за грижи и воспитување на децата и училиштето	Училишна приредба	Свечено ветување и поделба на детски пасоши
Прием на првачињата во ПЦК	Октомври	ЦК и училиштето	Групна работа	Поттикнат интерес кај учениците за значењето на организацијата на Црвениот Крст
Одбележување на светскиот дел на учителот	Октомври	Одговорни наставници	Излагање	Почит кон учителот
Учество во кампањата Да ги заштитиме децата во сообраќајот	Ноември	Предавачи од РСБСП	Предавање	Развивање на сообраќајната култура
Работилници за изработување на украси за украсување на училиштето	Континуирано	Одговорни наставници и ученици	Изработка на украси за училиштето	Развивање на креативност кај учениците
Организирање на новогодишна лотарија	Декември	Одговорни наставници и ученици	Забава и дружење	Развивање на чувство за пријателство и дружење
Посета на институции	Континуирано	Одговорни наставници и ученици	Работилници	Проширување на знаењата
Учество во телевизиски емисии и најразлични медиуми	Континуирано	Одговорни наставници и ученици	Презентации	Афирмација на училиштето
Учество во патрониот празник на училиштето	Мај	Одговорни наставници и ученици	Приредба	Афирмација на училиштето

Прилог бр 16: Програма за работа на училишниот парламент

Планирана програмска активност	Време на реализација	Реализатор	Ресурси(извори)	Очекувани исходи и ефекти
Изработка на годишна програма за работа и нејзино усвојување	Септември 2019	Педагог, психолог	Наставна програма од БРО	Донесување на програма
Значење на училишен парламент и избор на раководни и други тела	Септември 2019	Педагог, психолог	Годишна програма	Стекнување на едукативни придобивки за развој на демократските принципи
Разгледување на правилникот за педагошки мерки	Октомври 2019	Педагог, психолог	Правилник за педагошки мерки	Запознавање на учениците со Правилникот
Работилница на тема: Емоционална интелигенција	Ноември 2019	Педагог, психолог	Дискусија, изготвени материјали	Едукација на учениците за важноста од развивањето на емоционалната интелигенција
Договор за организирање и спроведување на новогодишниот хепенинг	Декември 2019	Педагог, психолог	Изготвени анкети и понуди	Развој на претприемнички вештини и подигање на повисок степен на општествено корисната работа на учениците
Разгледување на полугодишен извештај на училишен парламент	Февруари 2020	Педагог, психолог	Извештаи	Поттикнување на креативно размислување
Договор за организирање и спроведување на активности за Св.Валентин и Св.Трифун	Февруари 2020	Педагог, психолог	Излагање и дискусија	Добро организирана забава за учениците
Предавање на тема: Техники и методи за успешно учење	Март 2020	Педагог, психолог	PowerPoint презентација	Успешност во учењето
Договор за организирање и спроведување на Велигденски хепенинг	Април 2020	Педагог, психолог	Изготвени анкети	Развој на претприемачки вештини и подигање на повисока свест за општествено корисна работа кај учениците

Договор за учество на манифестацијата „Ден на Европа“	Мај 2020	Педагог, психолог	Излагање и дискусија	Негување на културни вредности и добро организирана забава за учениците
Известување за полуматурска забава	Мај 2020	Педагог, психолог	Годишна програма	Добро организирана полуматурска забава
Договор за учество во ПХВ проектот	Во текот на годината	Раководство на училишниот парламент	Одговорно лице од Црвен крст	Подигање на повисок степен на општествено корисната и хуманитарната работа на учениците
Соработка со НВО Хера	Во текот на годината	Педагог, психолог	Излагање и дискусија	Стекнување на знаења и вештини

Прилог бр 17: Програма за соработка со локална средина и локална заедница

Планирана програмска активност	Време на реализација	Реализатор	Ресурси	Очекувани исходи и ефекти
Средба на литературни и ликовни дружини	Се определува според потребите	Членовите на секциите и наставникот	Лични творби по избор и според барањата	Соработка, дружење
Соработка на ученичките заедници	Се определува според потребите	Членови на ученичките заедници и одговорни наставници	Изготвени програми	Подобрување на работата во училиштата
Соработка и средби на детските организации од одделенска настава	Се определува според потребите	Членови на детските организации и одговорни наставници	Изготвени програми	Подобрување на работата во училиштата
Соработка на стручен план меѓу училиштата	Ноември-март	Наставници, директор	Стручна литература	Подобрување на работата во училиштата
Учество на разни заеднички спортски манифестации	Се определува според потребите	Членовите на секциите и наставникот	По избор	Соработка, дружење
Музички средби	Се определува според потребите	Членовите на секциите и наставникот	По избор	Соработка, дружење
Реализација на проект со градинка Корчагин	Септември-Мај	Одговорни наставници од V одделение	Изготвена програма	Промоција на училиштето
Соработка со средни училишта и нивна промоција	Мај	Ученици, наставници, директор	Материјал по избор на учениците	Подобро информирање на учениците кое ќе им помогне во одлуката за продолжување на нивното образование
Учествово во манифестации организирани од страна на Општина Центар	Континуирано	Општината	Програми на општината	Негување и издигнување на културното ниво

Учество во прославата на Денот на Општина Центар	Октомври	Наставници и ученици	Подготвени изведби со учениците	Афирмирање на општината
Одбележување на патрониот празник	Мај	Наставници и ученици	Изготвени програми	Подобрување на работата во училиштата
Соработка и посети на културни установи	По потреба	Членови на секции и наставници	Програми и проекти	Дружење и соработка
Перманентна соработка со установи и претпријатија	Континуирано	Директор и претседател на училишен одбор	Програми и проекти	Подобрување на условите во училиштето
Едукација на учениците за функционирање на општината	Во текот на годината	Ученици и лица од општината	Програми, проекти и портфолија	Продлабочување на знаењата
Учество и посета на манифестации од јавен интерес	Континуирано	Вработени и ученици	Програми	Подобрување на културното ниво
Средба со претседателот на советот на општината	Мај	Директор и претседател на советот	Законски прописи	Унапредување на демократската свест
Учество во одбележувањето на денот на Европа	Мај	Директор, наставници и ученици	Програма	Успешна прослава
Презентирање на постигањата на училиштето	Јуни	Директор и стручни соработници	Документи и извештаи	Афирмирање на училиштето

Прилог бр 18: Програма за јавна и културна дејност на училиштето

Планирана програмска активност	Време на реализација	Реализатор	Очекувани исходи и ефекти
Организирање свечена приредба по повод првиот училишен ден за првачиња	Септември	Наставниците од I одделение	Развој на позитивна училишна клима и срдечно добредојде за првачињата
Одбележување на 8 Септември ден на независностана РМ	Септември	Одговорни наставници и ученици	Продлабочување на знаењата од националната историја
Одбележување на светскиот ден на учителот	Октомври	Одговорни наставници	Одбележување на оваа благородна професија
Одбележување на Детска недела	Октомври	Одговорни наставници и ученици	Развивање позитивни карактерни особини
Организирање свечена приредба по повод прием на првачиња во ДО	Октомври	Одговорни наставници Јасмина Луневска, Луиза Наневска, Катерина Гаштов, Даниела Крстевска и група ученици	Развој на чувство за припадност во ДО
Одбележување на 11 Октомври. Положување на свежо цвеќе пред бистата на паднатите борци	Октомври	Одговорен наставник Ненад Наневски	Развој на чувство за почит кон личности од минатото и историјата на македонскиот народ
Посета на кино претстави, театри, концерти и музеи	Континуирано	Одговорни наставници	Развивање на интерес кон уметноста
Одбележување на 13 ноември – ден на ослободување на Скопје Творење на песни и состави на тема Моето слободно Скопје	Ноември	Одговорни наставници Марија Варадинска – Алексова и Ирена Пановска Тодороска	Развој на чувство за почит кон личности од минатото и историјата на македонскиот народ
Одбележување на 8 Декември ден на св. Климент Охридски посета на Соборниот храм и изработка на хамери и презентации со ликот на светителите	Декември	Одговорни наставници	Развој на чувство за почит кон личности од минатото и историјата на македонскиот народ

Новогодишен хепенинг	Декември	Одговорни наставници и ученици	Развој на позитивно расположение по повод Нова година и собирање финансиски средства за потребите на училиштето
Одбележување на св. Валентин и св.Трифун Ден на вљубените и денот на виното Изработка на честитки ѕид на љубовни желби и пораки на учениците Организирана забава за учениците	Февруари	Одговорни наставници и ученици	Развој на позитивно расположение по повод Денот на вљубените и развој на позитивна училишна клима
Приредба по повод Денот на жената 8 ми март	Март	Одговорни наставници и ученици	Негување љубов и почит кон понежниот пол - жената
Одбележување на денот на пролетта	Март	Одговорни наставници	Развивање на уметничките таленти кај учениците и промоција на вештините на учениците
Априлијада - организиран бал под маски и избор на најдобра маска	Април	Одговорни наставници и ученици	Будење на креативоста кај учениците
Велигденски хепенинг	Април	Одговорни наставници и ученици	Развој на позитивно расположение по повод Велигден и собирање финансиски средства за потребите на училиштето
Посета на саем на образование	Април	Одговорни наставници и ученици	Професионална ориентација на учениците
Одбележување на 1 Мај-меѓународен ден на трудот	Мај	Одоворни наставници	Почитување на правата на работникот
Одбележување на денот на победата над фашизмот	Мај	Одоворни наставници	Почитување на празници
Патронен празник на училиштето	Мај	Одговорни наставници и ученици	Уважување на делото на Кирил и Методиј преку дружење и игра

Прилог бр 19: Програма за антикорупциска едукација на учениците

Планирана програмска активност	Цел на активноста	Реализатор	Време на реализација	Очекуванио исходи и ефекти
Донесување и усвојување на програма за активностите на тимот за планирање	Доделување на задолженија на членовите на тимот	Тим за планирање	Октомври 2019	Успешна реализација на програмата и размена на искуства
Предзнаења за корупцијата и антикорупцијата кај учениците	Пополнување на прашалници од страна на учениците	Наставник предавач	Ноември 2019	Согледување на предзнаењата кај учениците
Предавање за запознавање на учениците со поими од оваа област	Разбирање и препознавање на поимите	Наставник предавач	Ноември 2019	Запознавање со поимите корупција, антикорупција интегритет и етичност
Работилници за антикорупциската едукација на учениците	Активно учество на учениците преку сфаќања или разбирање на поими, настани и слично	Наставник предавач	Декември 2019	Запознавање со облиците во кои може да се појави корупцијата и начинот на спречување и заштита од истата; да се препознаваат механизмите за спречување на корупцијата во општеството
Работилница: Активна борба против корупцијата	Оивисоки нивиа на знаења кај учениците (анализа и синтеаза)	Наставник предавач	Февруари 2020	Да анализираат како и каде може да се појави корупцијата и како може да се спречи истата; да се стават во улога на активни граѓани кои ќе придонесат за развојот на грачанската култураво современото општество
Утврдување на знаењата кај учениците за корупцијата и антикорупцијата	Пополнување на прашалници од страна на ученици и активности за повторување	Наставник предавач	Февруари 2020	Да се утврдат знаењата на учениците

Прилог бр 20: Работа за професионална ориентација на ученици

Планирана програмска активност	Време на реализација	Реализатор	Целна група	Очекувани исходи и ефекти
Изготвување анкета за интересите и афинитетите на учениците од IX одделение	Февруари и март	Педагошко психолошка служба	Ученици од IX одделение	Проценка на интересите на учениците
Испитување на општи и специфични способности на учениците од IX одделение	Февруари и март	Педагошко психолошка служба	Ученици од IX одделение	Проценки на способностите на учениците
Организирање индивидуални и групни разговори со ученици и родители	Март	Педагошко психолошка служба	Ученици од IX одделение и родители	Помош и насочување на учениците кон идно занимање и професионално советување
Индивидуална работа со ученици	Март, април и мај	Педагошко психолошка служба	Ученици од IX одделение	Помош и насочување на учениците кон идно занимање и професионално советување
Информирање за мрежа на средни училишта, услови и критериуми	Април и мај	Државни и приватни средни училишта	Ученици од IX одделение	Презентирање пропаганден материјал од средните училишта, организирање средби со преставници на приватни и државни средни училишта
Посета на саем на образование	Април	Одговорни наставници	Ученици од IX одделение	Запознавање со најразлични професии
Примена на тестови за професионална и кариерна ориентација на учениците	Мај	Педагошко психолошка служба	Ученици од IX одделение	Запознавање на учениците со нивните професионални интереси

Прилог бр 21: Следење, вреднување и унапредување на воспитно- образовната работа

Планирана програмска активност	Време на реализација	Реализатор	Методи и постапки за реализација	Очекувани исходи и ефекти
Планирање на тестови и писмени работи	Септември	Стручна служба и наставници	Презентација; дискусија; договор	Успешна реализација на писмени проверки на постигањата на учениците; повисок успех на учениците
Составување на објективни тест прашања; изготвување бодовна скала; формирање оцена	Октомври	Одговорни наставници	Презентација; работилница; дискусија	Правилно поставување на објективни тест прашања и соодветно бодирање и оценување
Анализа и процена на објективноста на применетите тестови	Ноември	Одговорни наставници	Презентација; дискусија	Поуспешна изработка и примена на применетите тестови
Насоки за доставување на примероци од оценувања во наставничките портфолија	Декември	Педагогот на училиштето	Дискусија; договор	Успешна изработка на наставнички портфолија
Анализа на полугодишниот успех на учениците	Февруари	Директорот на училиштето	Обработка на податоци	Следење на постигањата на учениците и преземање мерки за подобрување
Вреднување на ученици со потешкотии во развојот	Март	Стручна служба	Презентација; дискусија	Поголема мотивираност и повисок успех на ученици со потешкотии во развојот
Анализа на применетите објективни тестови	Мај	Одговорни на одделенски совети	Презентација; дискусија	Поуспешна изработка и примена на објективни тестови
Анализа на годишниот успех на учениците	Јуни	Директор и стручна служба	Обработка на податоци	Следење на постигањата на учениците и преземање мерки за подобрување

Прилог бр 22: Програма за работа на основната организација на ПЦК

*Одговорни наставници: Андријана Грујоска, Маја Јакимовска, Мери Ќурчиева Мирјана Јаневска

Цели и задачи:

Создавање, развивање и негување хигиенски навики кај учениците, подигнување на нивото на здравствената култура, оспособување на подмаладокот за укажување прва помош во случај на несреќи, како и водење постојана грижа за здравјето преку здрава исхрана и здрава и чиста средина за живеење;

Развивање на чувствата за хуманост, солидарност, сочувство, толеранција и почитување по пат на разновидни игри и работа, а со тоа здобивање на пријатели и развивање на пријателството;

Постигнатите знаења и резултати Подмладокот на Црвениот крст ќе ги спроведува низ познатите традиционални форми за проверка на знаењата и способностите што ги организира Црвениот крст како што се: натпревари, конкурси и други форми на соработка.

СЕПТЕМВРИ

- Донесување на Годишна програма за работа
- Формирање на тим за одржување на хигиената во училиштето
- Вклучување во акцијата “Недела за борба против ТБЦ”(14 - 21 септември)
- Собирна акција на детска облека, играчки и училишен прибор (6 октомври)
- Одбележување на неделата на младите (16-21 септември)

ОКТОМВРИ

- Акција за чистење на зеленилото во училишниот двор
- Одбележуване на денот на гладните 16 октомври (собирна акција во пари, бонови)
- Работна акција за собирање на секундарни суовини

НОЕМВРИ

- Активности по повод “Месецот за борба против пушењето, алкохолизмот и наркоманијата”
- Подготовки за настава по прва помош со ученици од седмо одделение
- Прием на првачињата во Организацијата на ПЦК

ДЕКЕМВРИ

- Активности за одбележување на неделата за борба против СИДАТА – предавање
- Посета на домот за деца без родители по повод Новата година
- Извештај за активностите за одржување на хигиената во училиштето

ЈАНУАРИ

- Предавање: Одржување на лична хигиена

ФЕВРУАРИ

- Одбележување на неделата за боба против срцевите заболувања (21-28 февруари)
- Обука за ЦКА-ПХВ проектите на ЦК

МАРТ

- Одбележување на неделата на борба против ракот (1-8 март)
- Одбележување на 17 март Ден на Црвениот крст и Ден на крводарителството во РМ
- Планирање и подготовка на ЦКА - ПХВ активности во училиштето

АПРИЛ

- Одбележување на 7 април светскиот ден на здравјето
- Одбележување на неделата на хигиената (08-15 април)
- Реализација на ЦКА - ПХВ активности во училиштето

МАЈ

- Активности по повод Недела на Црвениот крст (8 - 15 мај)
- Одбележување на 21 мај Ден на Црвениот крст на РМ
- Учество на екипите во натпреварите за давање на Прва помош

ЈУНИ

- Акција за собирање на учебници и училишен прибор
- Извештај за работата на ПЦК

Планирана програмска активност	Време на реализација	Реализатор	Методи и постапки за реализација	Исходи и ефекти
Избор на активисти од сите одделенија	Септември	Одговорни наставници и ученици	Дискусија	Претставниците се мотивирани за успешна реализација на програмските активности
Свечен прием на првачињата во подмладокот на ЦК - приредба	Октомври	Одговорни наставници и ученици	Групна работа	Поттикнат интерес кај учениците за значењето на организацијата на Црвениот Крст
Собирна акција на детска облека, играчки и училишен прибор Кампања за Денот на гладта	Октомври	Одговорни наставници и ученици	Донирај и помогни	Развивање на хуманост и солидарност
Предавање за ХИВ Сида	Ноември	Одговорни наставници и ученици	Дискусија	Стекнување на знаења за болеста и превенција
Крводарителски клуб 25	Декември	Одговорни наставници и ученици	Предавање за крв	Стекнување на знаења за крвта и крводарителството како хуман чин
Одбележување на недела за борба против срцеви заболувања	Февруари	Одговорни наставници и ученици	Дискусија	Стекнување на знаења и превенција за срцеви заболувања
Одбележување на недела за борба против ракот Ден на Црвениот Крст и ден на Крводарителството	Март	Одговорни наставници и ученици	Дискусија	Стекнување на знаења и превенција и борва против ракот Стекнување на знаења за крвта и крводарителството како хуман чин
Светски ден на здравјето Недела на хигиената	Април	Одговорни наставници и ученици	Групна работа	Развивање на свест за здрав живот и одржување на хигиената
Недела на Црвен Крст на РМ Натпревар во давање на Прва помош	Мај	Одговорни наставници и ученици	Групна работа	Развивање на хуманост и солидарност

Прилог бр 23: Правилници за однесување на учениците, наставниците и родителите

Правилник за однесување на ученици во училиштето

• Да одржуваат ред и мир во училиштето, ходниците, училниците и во училишниот двор.
• Во училиштето да доаѓаат редовно и навреме.
• Да не изостануваат од наставата освен во оправдани случаи.
• Изостаноците треба да се оправдаат од родител или со лекарска белешка.
• Да ги почитувааат и поздравувааат наставниците и повозрасните.
• Да бидат внимателни и активни на часовите.
• Редовно да ги извршуваат училишните обврски.
• Да бараат да бидат јавно оценувани и секогаш да ги знаат резултатите од својот труд.
• Да учествуваат активно во секциите за слободни ученички активности кои ќе ги задоволат желбите и интересите.
• Редовно да ја одржуваат личната хигиена и да се грижат за зачувување на хигиената на училиштето.
• Да го чуваат училишниот инвентар
• Своето мислење и предлози со кои заеднички ќе го подобриме престојот во училиштето, да ги достават на надлежните во училиштето.
•Да ги почитуваат барањата и договорените процедури во врска со оценувањето и да се информираат за последиците од нивното непочитување
•Да не поставуваат неприфатливи барања во врска со оценувањето на нивните постигања
•Да ги почитуваат советите на наставниците поврзани со оценувањето и учењето

Правилник за однесување на наставниците во училиштето

•Да бидат непристрасни, објективни позитивни отворени и подготвени да им дадат поддршка и помош на учениците во процесот на оценување
•Со своето однесување во процесот на оценувањето да промовираат високи морални вредности и да бидат пример за учениците
•Да ја избегнуваат секоја ситуација што може да претставува конфликт на интереси, непристрасно и непринципиелно однесување во прцесот на оценување
•Да одбијат секаков вид на инттервенција или поткуп понуден со цел да дадат оценка различна од заслужената

•Да се спротивставаат на неетичкото однесување на други субјекти во оценувањето (ученици, родители, колеги)

•Во процесот на оценувањето да ја почитуваат личноста на ученикот и на неговите родители

•Да водат грижа за приватноста на ученикот и сознанијата за неговото учење да не ги споделуваат со лица кои не се дел од процесот на наставата

•Да соработуваат со колегите со цел да се подобри оценувањето при оценувањето да не прават дискриминација на учениците по која било основа/национална, верска, полова, расна, социјална и сл..

Правилник за однесување на родители во училиштето

•Да го поддржуваат учењето на своите деца преку залагање за фер оценување

•Да се воздржат од активности кои неоправдано би ги довеле нивните деца во повластена положба во оценувањето во однос на другитедеца

•Да ги почитуваат професионалните одлуки и совети на наставниците во врска со оценувањето на нивните деца

•Кај своите деца - ученици да поттикнуваа чесен и фер однос и со своето однесување во врска со оценуавањето на постигањата на учениците да им бидат пример за тоа

•Кај своите деца да ги препознаваат и спречуваат евентуалните обиди со недозволени постапки да добијат поповолна оцена од објективно утвредната

Прилог бр 24: Програма за работа на училишниот хор

ЦЕЛ:

Целта на УЧИЛИШНИОТ ХОР е учениците да ги прошират знаењата и способностите во областа на музиката за која покажуваат посебен интерес, определба и сензибилитет, Учениците се оспособуваат за соработка и колективен однос во заедничка презентација на вокални дела во училиштето и надвор од него.

Посебни цели:

- да создава навика за редовност и точност;
- да се развиваат творечки способности, етички и естетски вредности;
- да развива колективен интелектуално-емоционален и креативен однос кон интерпретацијата на хорските композиции;
- да развива способност за индивидуално вокално интерпретирање;
- да ги почитува дадените упатства на диригентот / менторот;
- да ги проширува теоретските знаења во областа на историјата на музиката;
- да ги проценува вредностите на музичките дела преку анализа;
- да открива нови можности за примена на хорска активност во синтетизираните уметности или мултимедијален проект;
- да учествува на разни видови настапи (во училиштето, локалната средина и др.);
- да соработува со други лица од културата, институции, стручни организации од областа на уметноста и културата;
- да развива љубов и способност за вокална интерпретација и запознавање со културата на другите народи.

Структуирање на содржините

ДЕЛА ЗА ОБРАБОТКА	**Конкретни цели** *Ученикот треба:*	**Дидактички насоки** *Наставникот треба:*	***Време на реализација***
Аудиција	*- да е музикален;* *- да има чист глас;* *- да поседува соодветен тонски распон на гласот;* *- да демонстрира една песна по свој избор*	*- организирање на целосна аудиција (формирање на нов хор);* *-распејување;* *-колективно пеење;* *-поединечно преслушување;* *-нотен запис на народната песна „Билјана платно белеше“ како најдобра заради дијапазонот (децима);* *- реаудиција на новопримени хористи/членови*	*- септември* *-во текот на цела учеба година*

-Основи на вокалната техника	*-да демонстрира правилна положба на телото за време на пеењето;* *- да дише правилно;* *- да применува вежби за дишење;* *- да демонстрира распејување*	*- објаснува за основните елементи на вокалната техника;* *- објаснува и демонстрира вежби за распејување;* *- објаснува за значењето на вокалната техника и функционирање на фоноторните органи;* *- објаснува за внатрешен слух;* *- дискутира за пеењето со образложение дека тоа не е само физиолошка туку и интелектуална дејност, а потребно е и емоционално доживување на тоновите за да можат да допрат до свеста и душата на слушателот*	*- септември* *- октомври* *- во текот на целата учебна година*
„На час по пеење“ – Luigi Kerubini (тригласен канон)	*-да дискутира за карактерот на композицијата;* *- да дискутира вокална интерпретација на канонот*	*-објаснува за поимот канон и начинот на изведба*	*-октомври ноември*
„Што ми е мило” обработка на Македонска народна песна	*- да објаснува за текстот на песната;* *- да дискутира за карактерот на композицијата, интерпретација*	*-објаснува за карактерот на песната*	*-ноември* *-декември* *-јануари*

Обавезна композиција за натпревари ***(композиција која ја одбира стручна комисија и се доставува во месец октомври)***	*- да дискутира за формата на композицијата;* *- да се приспособува за интерпретација;* *- да објаснува за карактерот на композицијата*	*-објаснува за начинот на исполнување на композицијата;*	*-јануари* *-февруари* *-март*
Композиции за патронен празник (песни наменски кои се во согласност со сценариото и целите на прославата)	*- да ја идентификува композицијата;* *- да дискутира за карактерот на композиција;*	*- објаснува за изборот на композициите;* *- го анализира текстот на композициите;* *- објаснува за карактерот на песните и начинот на исполнување*	*-февруари* *- март*
,,Химна за Св. Браќа Кирил и Методиј" од Таки Христиќ	*- да дискутира за карактерот на композицијата;* *- да објаснува за текстот*	*- објаснува за карактерот на композицијата;* *- објаснува за начинот на интерпретација*	*- мај*

Забелешка: во текот на учебната година може да дојде до промена на репертоарот. Ќе се обработуваат и други композици, во зависност од интересот и желбите на учениците и потребите на сите културно- уметнички манифестации

Организација на хорската настава

Часовите по ХОР ќе се организираат во текот на целата учебна година, а неделниот фонд е според тежинското ниво на композициите (двогласни, тригласно) по 3 часа седмично. Во училишниот хор можат да членуваат ученици од VI, VII, VIII и IX, одделение, според интересот и гласовните можности на учениците. Времето на реализација ќе биде по редовната настава. Поради специфичноста на активностите времето на реализација ќе се организира според просторните можности на училиштето и можностите на учениците. Резултатите ќе се презентираат на активностите во училиштето и Хорските смотри/ натпревари кои се реализираат секоја учебна година, како и за потребите на локалната средина и пошироко за разни културно-уметнички пригоди.

Наставни методи и активности

Во остварувањето на целите на училишниот ХОР ќе се применуваат следните наставни форми: истражувачка, проблемска, фронтална, групна, индивидуална и др., а од методите ќе се користат: разговор, дискусии, практична работа, демонстративна и други методи. Во работата ќе доминира иницијативноста, самостојноста, креативноста, слободно изразување на индивидуалните чувства преку вокална презентација. Ќе се соработува и со разни културно-уметнички институции и уметници кои ќе бидат гости во училиштето каде ќе може да се презентира професионален начин на хорска интерпретација

Просторни и материјално-технички услови за работа

Наставата по ХОР ќе се реализира во наменски кабинет по Музичко образование опремен со соодветни помагала, инструменти и стручна литература.

Настапи: Училишниот ХОР ќе настапува на сите културно-уметнички манифестации предвидени во Програмата на училиштето. Истотака ќе учествува и на хорските смотри/натпревари организирани од страна на БРО и Здружението на музички педагози на Р.Македонија.

Одговорен наставник:
Благица Димчева

18. Финансов план

ФИНАНСОВ ПЛАН
За сметката 787 за ООУ “Свети Кирил и Методиј” општина Центар
За период од учебната 2019-20 година

ставка	опис	план
	ПРИХОДИ	
723911	Кирии од кујна	550,000.00
723911	Кирии од простории, училници	150,000.00
723911	Кирии од сала	400,000.00
	Вкупно планирани приходи	**1,100,000.00**
	РАСХОДИ	
420	**Патни и дневни расходи**	**0.00**
421	**Комунални услуги**	**140,000.00**
421110	Струја	50,000.00
421120	Водовод и канализација	15,000.00
421130	Ѓубретарина	
421190	Други комунални такси и услуги	
421210	Централно греење	20,000.00
421310	Пошта	
421320	Телефон и телефакс	25,000.00
421390	Други трошоци за комуникација	
421410	Горива и мазива	
421440	Транспорт на луѓе	30,000.00
423	**МАТЕРИЈАЛИ, СИТЕН ИНВЕНТАР, И АЛАТ**	**285,000.00**
423110	Канцелариски материјали	50,000.00
423120	Списанија и весници	15,000.00
423190	Други административни материјали	
423310	Униформи	12,000.00
423320	Обувки	8,000.00
423620	Училишни материјали	30,000.00
423710	Средства за хигиена	50,000.00
423720	Материјали за разни поправки	50,000.00
423810	Ситен инвентар	50,000.00
423990	Други материјали	20,000.00
424	**ПОПРАВКИ И ТЕКОВНО ОДРЖУВАЊЕ**	**150,000.00**
424210	Тековно одржување на згради	30,000.00
424230	Дезинфекција, дератизација и дезинсекција	40,000.00
424420	Поправка и одржување на софтвер и хардвер	50,000.00
424440	Поправки и одржување на опрема	30,000.00
425	**ДОГОВОРНИ УСЛУГИ**	**230,000.00**
425420	Примарна здравствена заштита	60,000.00
425750	Услуги за вонучилишни образовни активности	25,000.00
425760	Превоз на ученици	15,000.00
425920	Услуги за копирање и печатење	30,000.00
425990	Други договорни услуги	100,000.00

426	**ТЕКОВНИ РАСХОДИ**	**115,000.00**
426210	Репрезентација	20,000.00
426310	Семинари и конференции	50,000.00
426410	Огласи	30,000.00
426990	Други оперативни расходи	15,000.00
480	**КУПУВАЊЕ НА ОПРЕМА**	**70,000.00**
480140	Купување на информатичка опрема	50,000.00
480160	Купување на опрема за греење и клима	20,000.00
480190	Купување на друга опрема	
483	**КУПУВАЊЕ МЕБЕЛ**	**100,000.00**
483110	Купување на канцелариски мебел	40,000.00
483120	Купување на училиштен мебел	60,000.00
483190	Купување на друг мебел	
485	**Вложување и нефинансирачки средства**	**10,000.00**
485710	Купување на книги за библиотека	10,000.00
	Вкупно планирани расходи	**1,100,000.00**

Директор

Вилма Поповиќ